ITEM 14058

YAMAHA FZR750R

OW 01

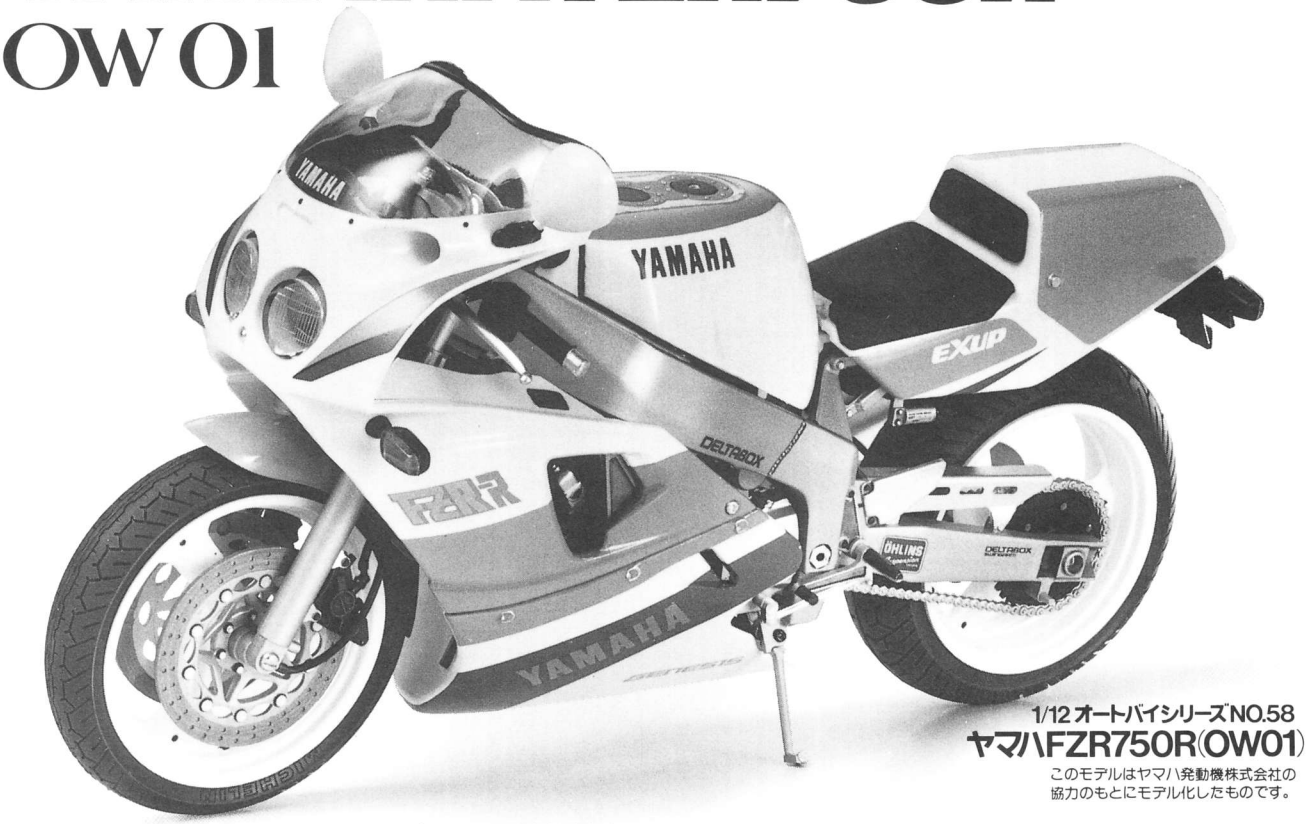

TAMIYA
静岡市恩田原3-7 〒422

1/12 オートバイシリーズNO.58
ヤマハFZR750R(OW01)

このモデルはヤマハ発動機株式会社の
協力のもとにモデル化したものです。

During the 1988 Paris Show, the Yamaha Motor Company exhibited their progressive motorcycle development technology with the limited production, street-legal "works racer" designated FZR750R (OW01). This motorcycle is based on the Yamaha YZF750 endurance racer that dominated the 1987, 88 Suzuka 8-hour endurance race. The bike shows their engineering spirit, in this limited production motorcycle, by using the serial code "OW" as seen on their works prototypes. The powerplant is a 749cc, liquid cooled, 4 stroke, 4 cylinder, 5-valve, forward-leaning low-center-of-gravity engine that achieves an almost even front and rear weight distribution. This high-revving engine is virtually race-ready, with extensive use of hi-tech materials such as titanium. The swing arm rear suspension, and lateral "Deltabox" aluminum box frame follows the YZF design, providing exceptional weight savings and rigidity during all-out competition. The suspension unit is fitted with state-of-the-art racing components assuring crisp response for the most demanding riders. Just like their works machine, much human labor is used on each unit, such as the hand laid-up FRP cowling, adding unmatched quality. This pure-bred racing machine will make its way to only a thousand lucky riders around the world.

Während der Ausstellung 1988 in Paris stellte die Yamaha Motor Company ihre fortschrittliche Motorrad-Technologie mit der limitierten Produktion für die Straße zugelassener "Werksrennfahrzeuge" FZR750R (OW01) vor. Dieses Motorrad ist der Yamaha YZF750R Langstrecken-Rennmaschine nachempfunden, die bei der 1987er und 1988er Suzuka 8-Stunden Langstreckenrennen dominierte. Die Maschine zeigt in dieser limitierten Auflage mit der Serien-Nr. "OW" den hohen Standard, den man bei Werksprototypen sieht. Das Motorrad wird durch einen 749 cc flüssig gekühlten 4-Takt-Motor mit 4 Zylindern und 5 Ventilen angetrieben, der aus dem Mittelpunkt nach vorne verlagert wurde. Unter Verwendung hochwertiger Materialien wie z.B. Titan ist der drehzahlstarke Motor praktisch rennbereit. Die hintere Schwingarm-Aufhängung und der seitliche "Deltabox"-Aluminiumrahmen lehnen sich an das YZF Design an, welches eine außergewöhnliche Reduzierung des Gewichts und dynamische Elastizität bei harten Wettkämpfen gewährleistet. Die Aufhängevorrichtung ist unter Verwendung von Teilen der Rennmaschinen befestigt, für anspruchvollste Fahrer mit raschen Reaktionen. Genau wie bei Werksmaschinen ist manuelle Arbeit, die für unangefochtene Qualität steht, an jedem Fahrzeug erforderlich, wie z.B. die von Hand angebrachte Verkleidung. Diese eigens für Rennen entwickelte Maschine wird nur 1000 glücklichen Fahrern weltweit zur Verfügung stehen.

Lors du Salon de Paris 1988, la Société YAMAHA a dévoilé ses derniers développements technologiques appliqués à la moto sous la forme de la série limitée FZR750R (OW01). Cette moto est basée sur la YAMAHA YZF750 d'endurance qui a dominé les 8 heures de SUZUKA 1987. Le code spécial "OW" qui se réfère aux modèles d'usine YAMAHA est employé pour ce modèle à tirage limité, homologué sur route, ce qui dénote son caractère sportif. Le moteur de 749cm^3, 4 temps, 4 cylindres, 5 soupapes, refroidi par eau, est incliné vers l'avant de façon à obtenir un centre de gravité très bas et une meilleure répartition des masses. Ce moteur à régime élevé est virtuellement prêt pour la compétition. Sa conception fait appel à des matériaux high-tech tels le Titane. Le bras de suspension arrière et le châssis latéral "Deltabox" en aluminium sont issus directement de la YZF750 procurant à la fois rigidité et gain de poids. La suspension, du type compétition, assure une tenue de route exceptionnelle en toute situation pour les motards les plus exigeants. Comme pour la YZF d'usine, la part de fabrication "à la main" est très importante (pour le carénage epoxy en particulier) et de haute qualité. Cette machine de course fera la joie de juste 1 000 motards dans le monde.

日本最大のオートバイレースイベント、鈴鹿８時間耐久レースに、1987、88年と２年連続で優勝をはたし、全日本選手権ＴＴ－Ｆ－１クラスでも大活躍したヤマハＹＺＦ750。このワークスマシンのレプリカモデルが、1988年のパリショーでデビューしたＦＺＲ750Ｒ（ＯＷ01）です。レーシングシーンで活躍するワークスマシンにスタイルや性能を近づけたレプリカモデルは数々ありますが、そのどれもが、ストリートユースでの高性能を狙ったものであるのに対して、ＦＺＲ750Ｒはレース出場を前提に開発された、真の意味でのレーサーレプリカと言えるマシン。ＯＷというヤマハのワークスマシンと同様のコードナンバーがつけられていることからも、このマシンに賭けるヤマハの意気込みが感じられます。エンジンは新開発の高回転、高出力、コンパクトな５バルブのＤＯＨＣインライン４。チタニウム製コンロッドの採用など高品質な素材でまとめられ、レーシングレベルのハイポテンシャルを発揮します。そしてフレーム、サスペンションアームはＹＺＦと同タイプの軽量高剛性のアルミ製デルタボックス。加えて前後ともに調整機能を備えたレーシング仕様のサスペンションを装備。特にリヤーにはレースでも高性能が高く評価されているオーリンズ製ショックユニットを装着して、徹底した高性能を追求。もちろん、スタイルはＹＺＦのフルコピーとも言えるもので、高価なＦＲＰ製のハンドメイドによるフェアリングを装着しています。約1000台が限定生産されるＦＺＲ750Ｒ、国内で好運なライダーとなれるのは500名。ワークスマシンＹＺＦ750の高性能を味わえる、ピュアレプリカＦＺＲ750Ｒは、ヤマハの４ストロークテクノロジーを結集した最高峰マシンなのです。

0789 ©1989 TAMIYA

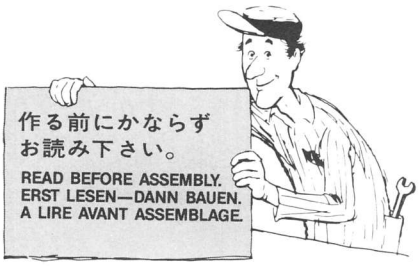

★お買い求めの際、または組み立ての前には必ずキットの内容をお確め下さい。
★組み立てに入る前に、説明図を最後までよく見て、全体の流れをつかんで下さい。
★塗料は、必ずプラスチック用塗料をお使い下さい。
★接着剤や塗料を使用する際は、十分換気に注意して下さい。

★Study the instructions thoroughly before assembly.
★Remove plating from areas to be cemented.
★Use plastic cement and paints only.
★Use cement sparingly and ventilate room while constructing.

★Vor Baubeginn die Bauanleitung genau durchlesen.
★An den Klebestellen muß die Chromschicht abgeschabt werden.

★Nur Klebstoff und Farben für Plastik verwenden.
★Nicht zuviel Klebstoff verwenden. Der Raum sollte beim Basteln gut gelüftet sein.

★Bien étudier les instructions de montage.
★Enlever le revêtement chromé des parties à encoller.
★Utiliser uniquement une colle et des peintures spéciales pour le polystyrène.
★Utiliser aussi peu que possible la colle et aérer la pièce pendant la construction.

★下図の工具を用意して下さい。
★ Tools required
★ Benötigtes Werkzeug
★ Outils requis

ニッパー
Side cutter
Zwickzange
Pince coupante

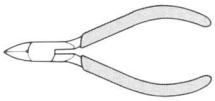

ナイフ
Modeling knife
Modelliermesser
Couteau de modéliste

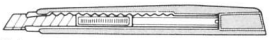

ピンセット
Tweezers
Pinzette
Précelles

小型ドライバー(−)
Small (−) screwdriver
(−) Schraubenzieher klein
Petit tournevis (−)

塗装指示のマークです。タミヤカラーのカラーナンバーで指示しました。

TS-17	● アルミシルバー / Gloss aluminum / Alu-Silber / Aluminium brillant
TS-26	● ピュアホワイト / Pure white / Glanz weiß / Blanc pur
TS-30	● シルバーリーフ / Silver leaf / Met. silber / Aluminium
X-1	● ブラック / Black / Schwarz / Noir
X-2	● ホワイト / White / Weiß / Blanc
X-6	● オレンジ / Orange / Orange / Orange
X-7	● レッド / Red / Rot / Rouge
X-8	● レモンイエロー / Lemon yellow / Zitronengelb / Jaune Citron
X-11	● クロームシルバー / Chrome silver / Chrom-Silber / Aluminium chromé
X-12	● ゴールドリーフ / Gold leaf / Gold glänzend / Doré
X-18	● セミグロスブラック / Semi gloss black / Seidenglanz schwarz / Noir satiné
X-26	● クリヤーオレンジ / Clear orange / Klar-orange / Orange translucide
X-27	● クリヤーレッド / Clear red / Klar-rot / Rouge translucide
XF-1	● フラットブラック / Flat black / Matt schwarz / Noir mat
XF-2	● フラットホワイト / Flat white / Matt weiß / Blanc mat
XF-16	● フラットアルミ / Flat aluminum / Matt Aluminium / Aluminium mat
XF-52	● フラットアース / Flat earth / Erdfarbe / Terre mate
XF-56	● メタリックグレイ / Metallic grey / Grau-metallic / Gris metallisé

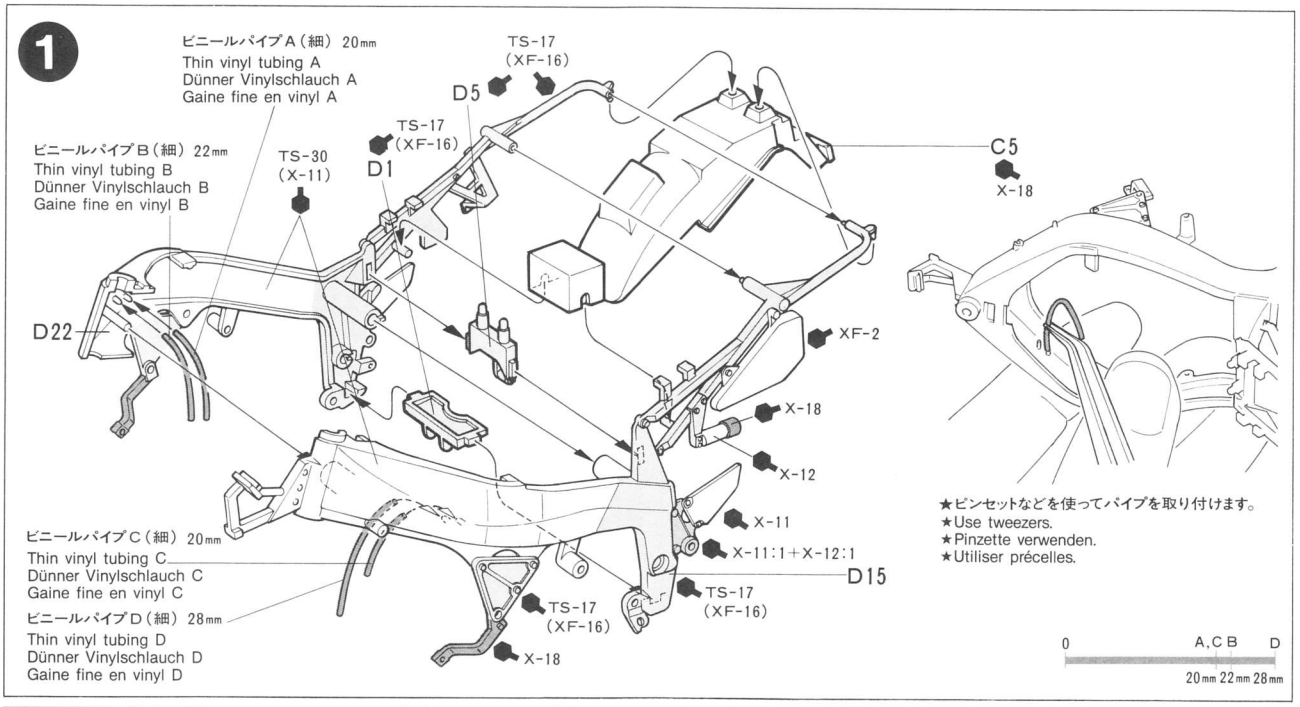

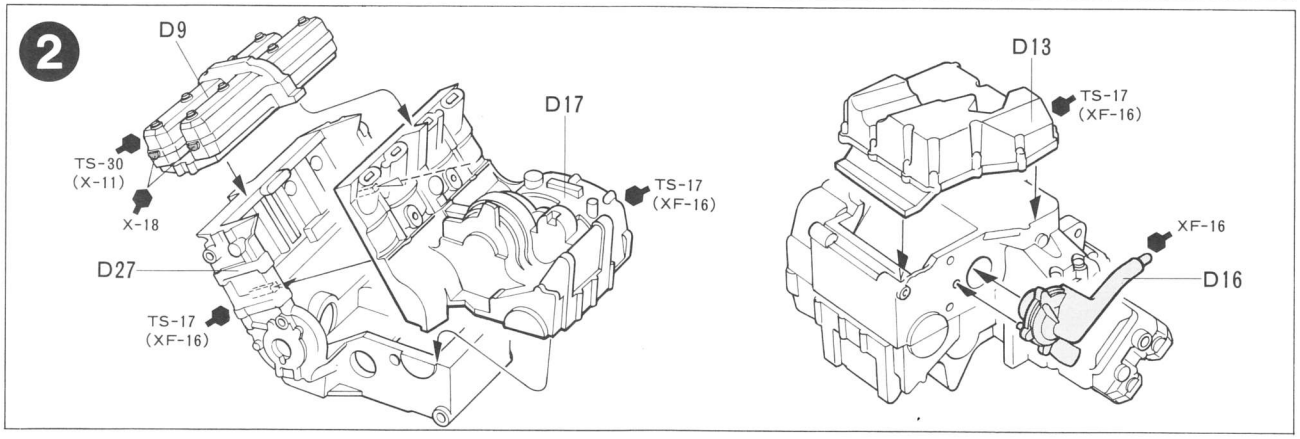

3

ビニールパイプF（細）35mm
Thin vinyl tubing F
Dünner Vinylschlauch F
Gaine fine en vinyl F

B5
X-18

XF-16
D2

ビニールパイプE（細）70mm
Thin vinyl tubing E
Dünner Vinylschlauch E
Gaine fine en vinyl E

D25
TS-30
(X-11)

0 G F E
29mm 35mm 70mm

35
XF-16
X-1
D8
TS-30
(X-11)
X-18
D2
D23
XF-16
X-18

ビニールパイプF
Vinyl tubing F
Vinylschlauch F
Gaine en vinyl F

ビニールパイプG（細）29mm
Thin vinyl tubing G
Dünner Vinylschlauch G
Gaine fine en vinyl G

指示の番号のスライドマークをはります。
This mark denotes decal number to apply.
Dieses Zeichen gibt die Nummer des Abziehbildes an, das anzubringen ist.
Ce signe indique le numéro de la décalcomanie à utiliser.

4

★C6は向きがあるので右図を参考に取り付けます。
★Note placement of C6.
★Richtung von C6 beachten.
★Noter le sens de C6.

C6
X-18
D26
XF-16
X-18
C14

5

X-18
C15
X-18
C21
C16
X-18
XF-16
C22
XF-16

1.2×4mm 丸ビス
Screw
Schraube
Vis

1.2×4mm 丸ビス
Screw
Schraube
Vis

ビニールパイプC
Vinyl tubing C
Vinylschlauch C
Gaine en vinyl C

ビニールパイプD
Vinyl tubing D
Vinylschlauch D
Gaine en vinyl D

ビニールパイプA
Vinyl tubing A
Vinylschlauch A
Gaine en vinyl A

ドライバー
Screwdriver
Schraubenzieher
Tournevis

ビニールパイプB
Vinyl tubing B
Vinylschlauch B
Gaine en vinyl B

A
B
C
D

★プラグコードの取り付けはC6が完全に接着されてから左図のように取り付けて下さい。
★Attach cables as shown, after C6's are cured.
★Kabel wie dargestellt anbringen, nachdem C6 getrocknet ist.
★Fixer les câbles comme indiqué après séchage complet de C6.

6

ビニールパイプH（細）40mm
Thin vinyl tubing H
Dünner Vinylschlauch H
Gaine fine en vinyl H

C2
X-12:3＋X-6:2

㊱

ビニールパイプI（太）12mm
Thick vinyl tubing I
Dicker Vinylschlauch I
Gaine épaisse en vinyl I

X-7
XF-2
TS-30
(X-11)
B9
XF-16
X-18
D24
XF-1
X-11:1＋X-12:1
D24
B9
0 H 40mm
0 I 12mm

7

★向きに注意します。
★Note rotation direction.
★Auf Pfeilrichtung achten.
★Noter le sens du dessin.

リヤタイヤ
Rear tire
Hinterer Reifen
Pneu arrière

TS-26
(X-2)
XF-16
XF-56
X-18
B12
D4

C1
X-12:3＋XF-56:1
X-2
X-18
X-18
XF-16
X-11
X-18
C12

《スイングアーム》
Swing arm
Schwingarm
Bras oscillant

D19
TS-17
(XF-16)
D10
TS-17
(XF-16)

1.6×20mm 丸ビス
Screw
Schraube
Vis

D21
TS-30
(X-11)

このマークの所は接着不要です。
Do not cement.
Nicht kleben.
Ne pas coller.

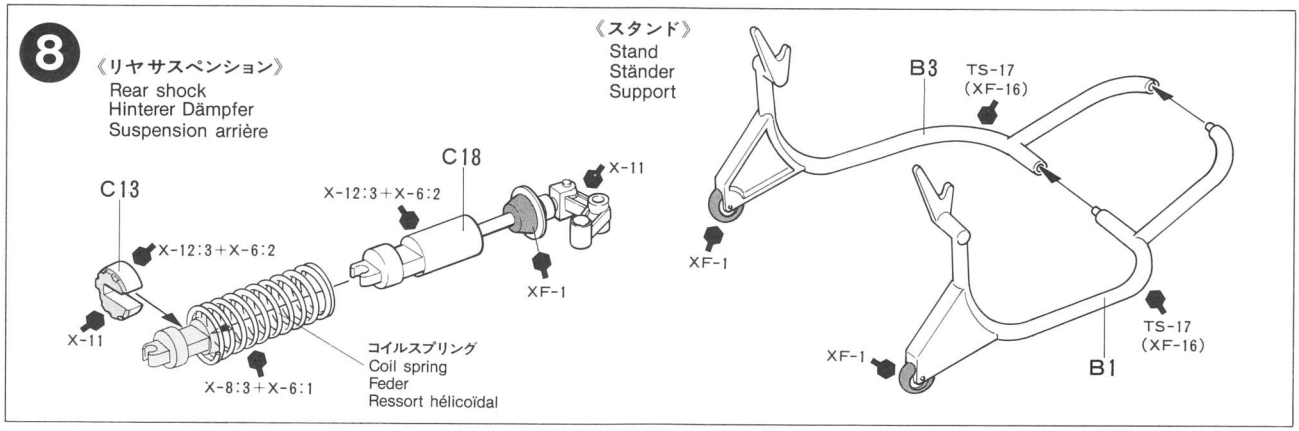
8
《リヤサスペンション》
Rear shock
Hinterer Dämpfer
Suspension arrière
C13
X-12:3+X-6:2
X-11
C18
X-12:3+X-6:2
X-11
XF-1
X-8:3+X-6:1
コイルスプリング
Coil spring
Feder
Ressort hélicoïdal
《スタンド》
Stand
Ständer
Support
B3
TS-17
(XF-16)
XF-1
XF-1
TS-17
(XF-16)
B1

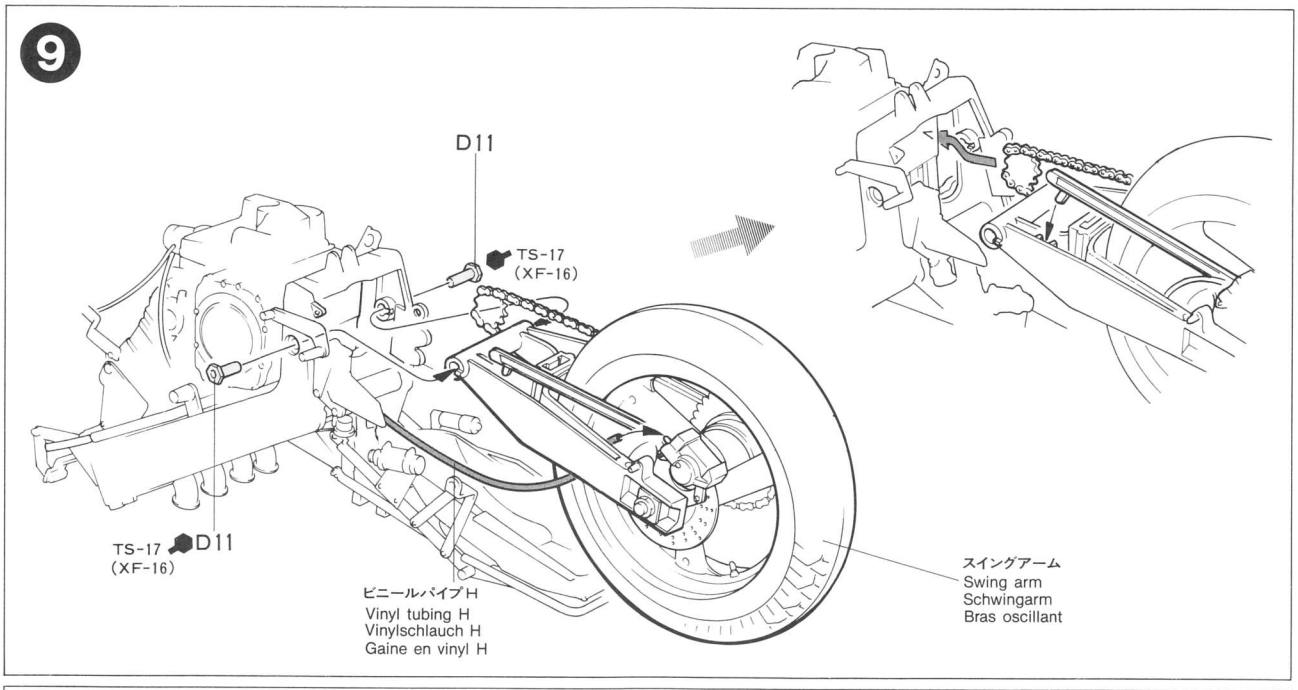
9
D11
TS-17
(XF-16)
TS-17
(XF-16)
D11
ビニールパイプH
Vinyl tubing H
Vinylschlauch H
Gaine en vinyl H
スイングアーム
Swing arm
Schwingarm
Bras oscillant

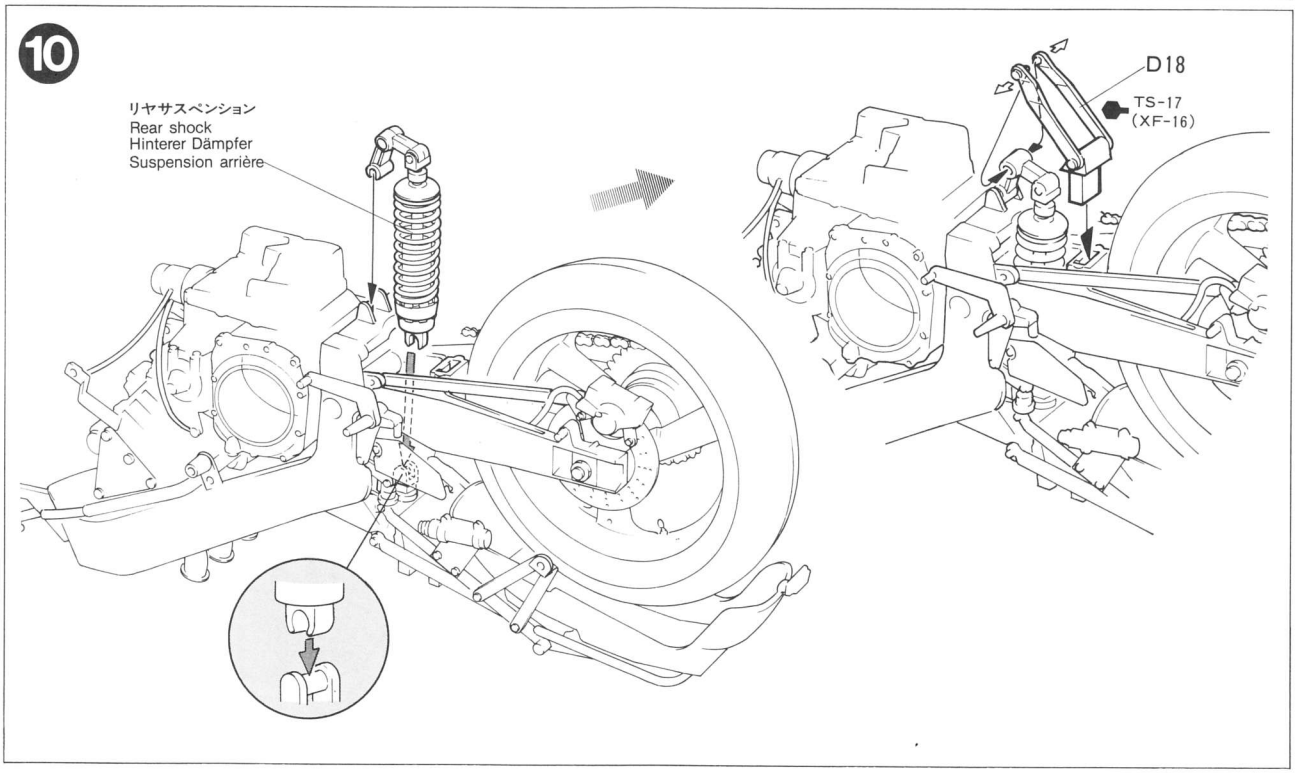
10
リヤサスペンション
Rear shock
Hinterer Dämpfer
Suspension arrière
D18
TS-17
(XF-16)

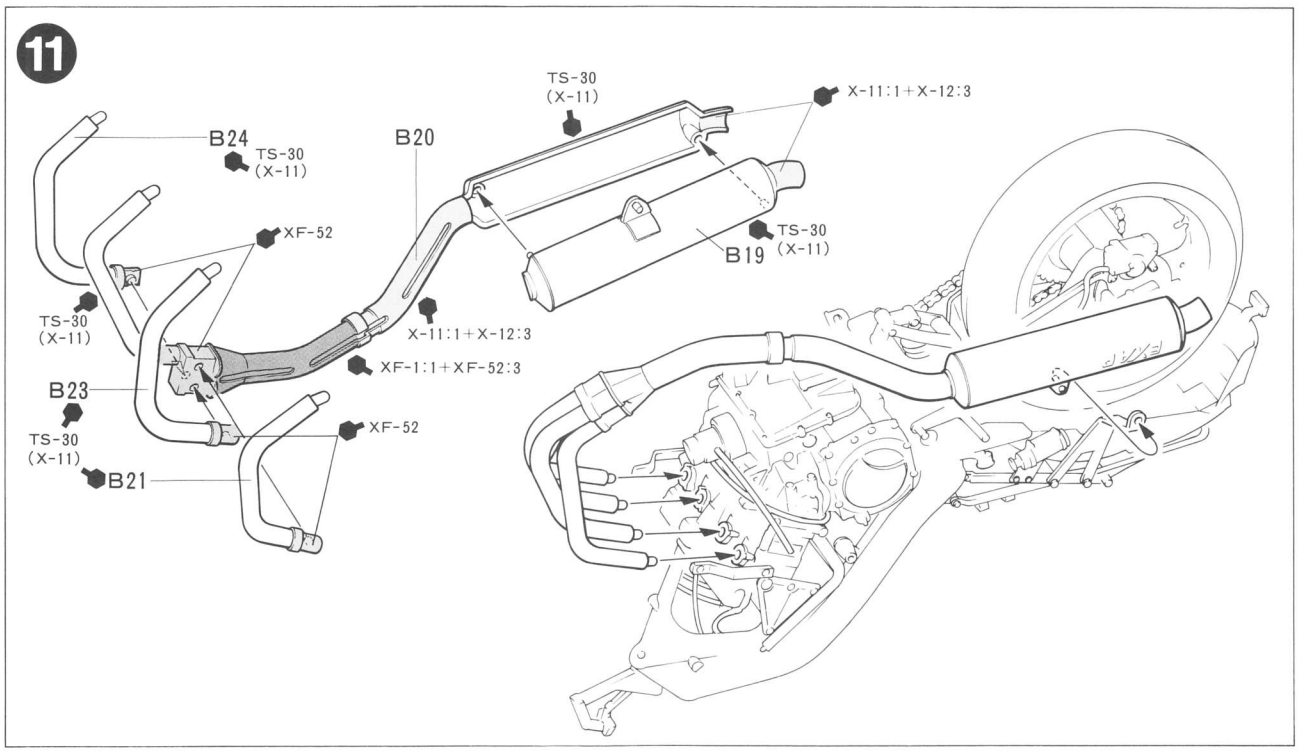
11
TS-30
(X-11)
X-11:1+X-12:3
B24
TS-30
(X-11)
B20
XF-52
TS-30
(X-11)
B19
TS-30
(X-11)
X-11:1+X-12:3
XF-1:1+XF-52:3
B23
TS-30
(X-11)
XF-52
B21

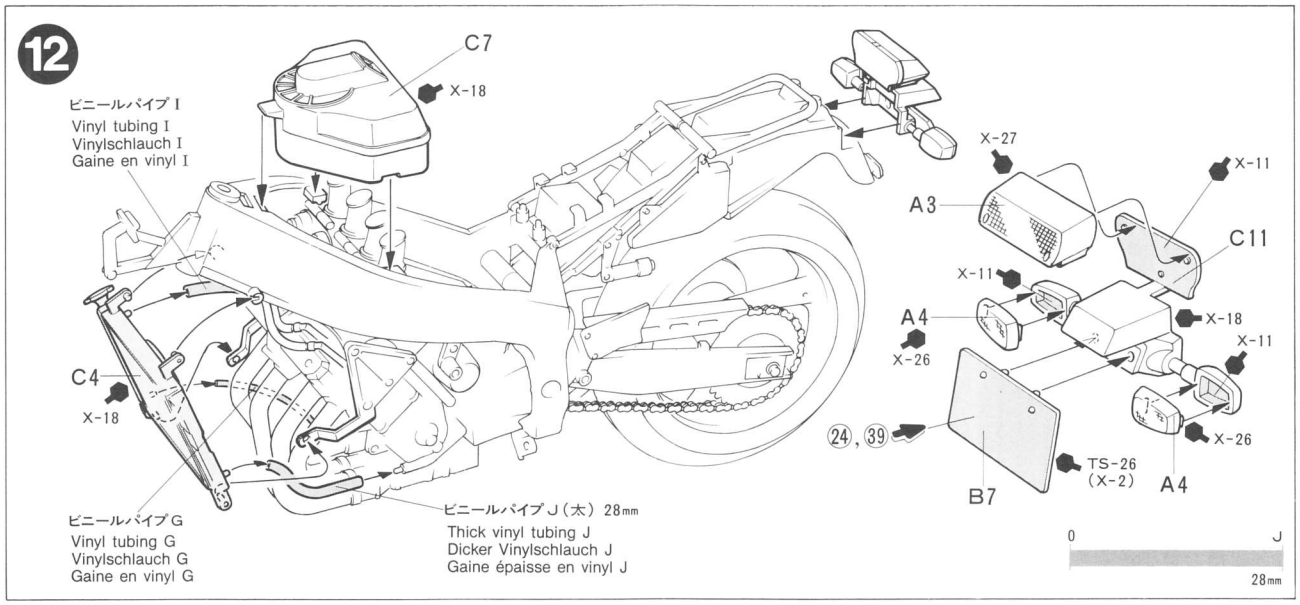
12
C7
X-18
ビニールパイプ I
Vinyl tubing I
Vinylschlauch I
Gaine en vinyl I
X-27
X-11
A3
C11
X-11
A4
X-26
X-18
X-11
C4
X-18
24, 39
TS-26
(X-2)
B7
A4
X-26
ビニールパイプ G
Vinyl tubing G
Vinylschlauch G
Gaine en vinyl G
ビニールパイプ J（太）28mm
Thick vinyl tubing J
Dicker Vinylschlauch J
Gaine épaisse en vinyl J
0
J
28mm

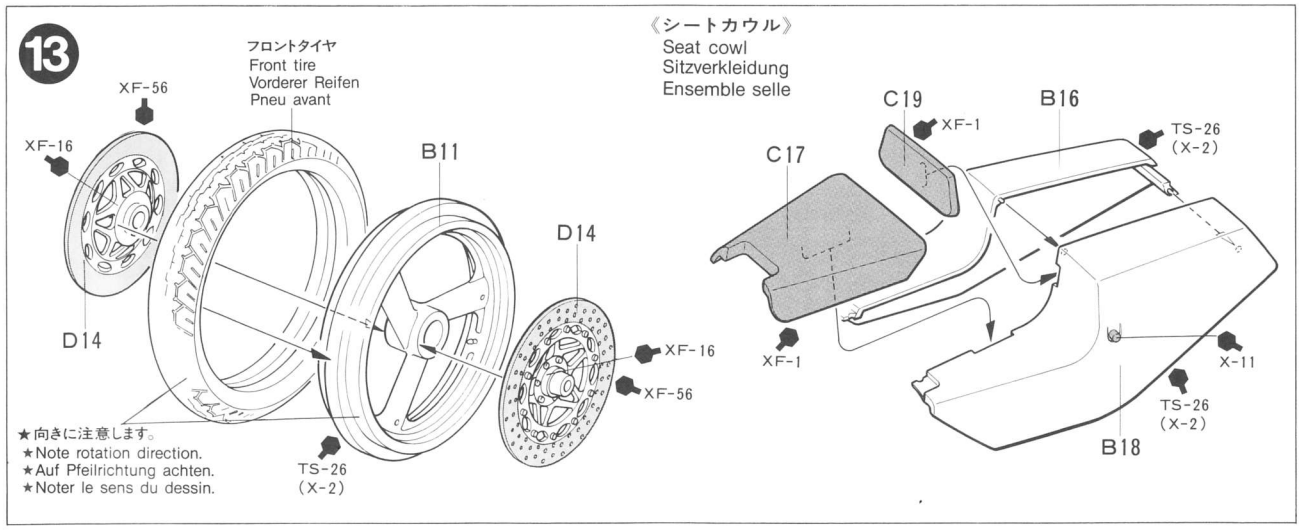
13
フロントタイヤ
Front tire
Vorderer Reifen
Pneu avant
XF-56
XF-16
B11
D14
D14
XF-16
XF-56
★向きに注意します。
★Note rotation direction.
★Auf Pfeilrichtung achten.
★Noter le sens du dessin.
TS-26
(X-2)
《シートカウル》
Seat cowl
Sitzverkleidung
Ensemble selle
C19
XF-1
B16
TS-26
(X-2)
C17
XF-1
X-11
TS-26
(X-2)
B18

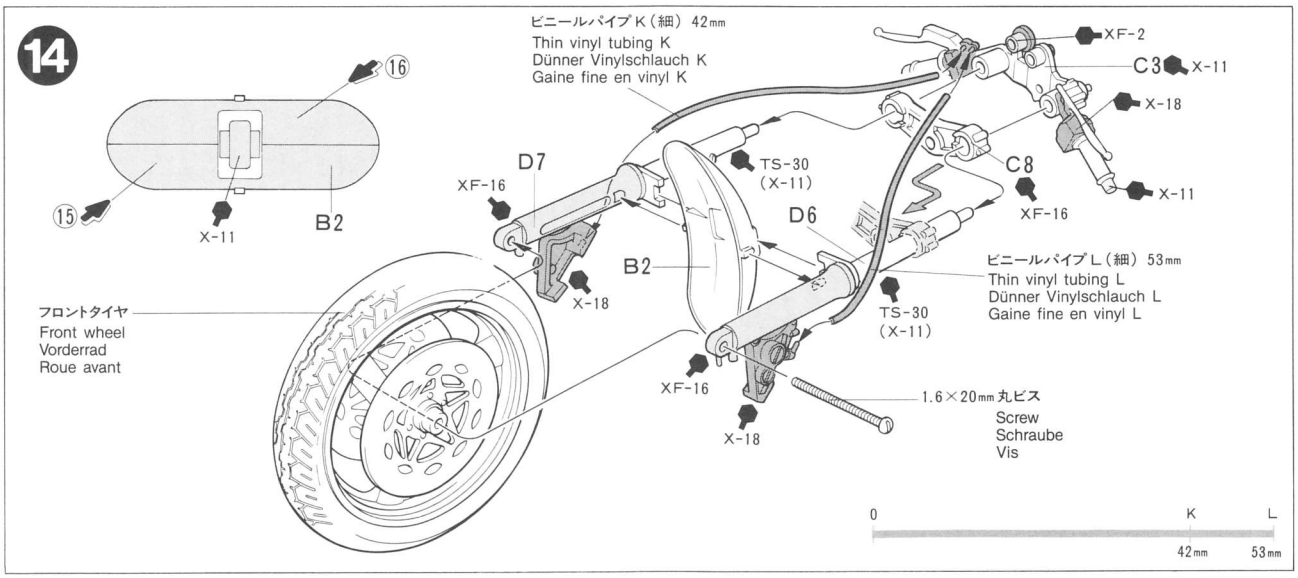
14
ビニールパイプK（細）42mm
Thin vinyl tubing K
Dünner Vinylschlauch K
Gaine fine en vinyl K
⑯
⑮
X-11
B2
XF-2
C3
X-11
X-18
C8
X-11
XF-16
D7
XF-16
TS-30
(X-11)
D6
B2
X-18
ビニールパイプL（細）53mm
Thin vinyl tubing L
Dünner Vinylschlauch L
Gaine fine en vinyl L
TS-30
(X-11)
フロントタイヤ
Front wheel
Vorderrad
Roue avant
XF-16
X-18
1.6×20mm丸ビス
Screw
Schraube
Vis
0
K
L
42mm
53mm

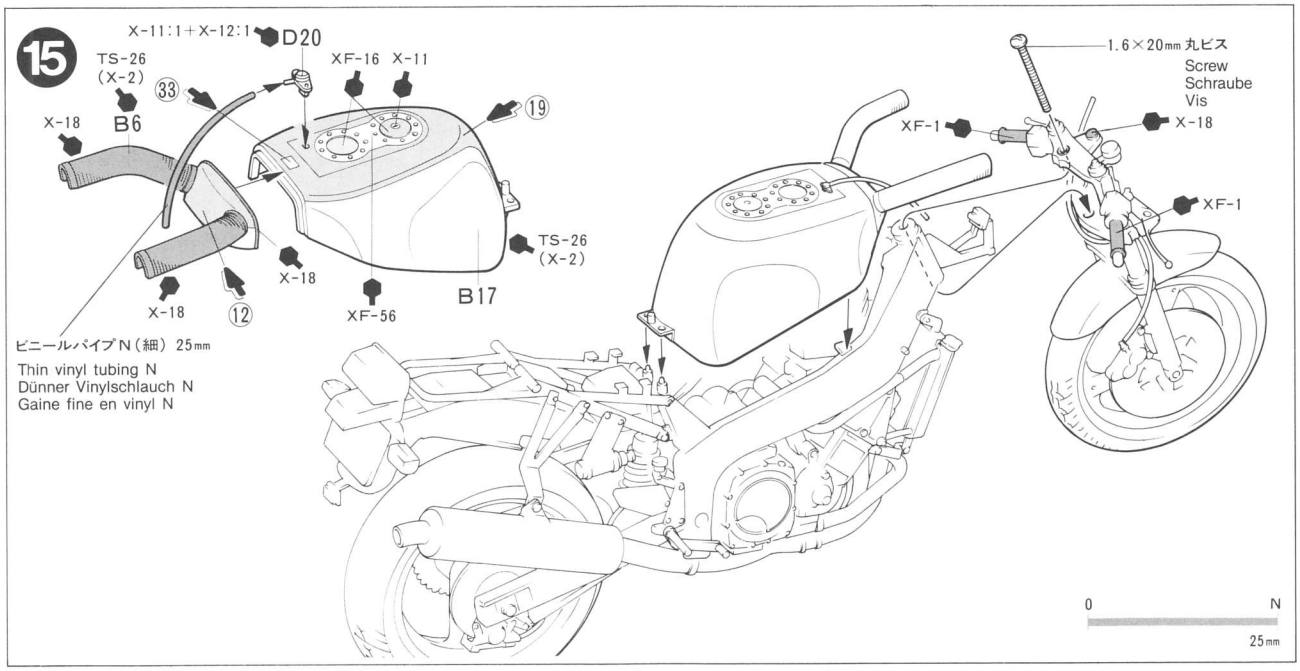
15
X-11:1+X-12:1
D20
TS-26
(X-2)
B6
X-18
⑬
XF-16
X-11
⑲
1.6×20mm丸ビス
Screw
Schraube
Vis
XF-1
X-18
XF-1
TS-26
(X-2)
X-18
X-18
⑫
XF-56
B17
ビニールパイプN（細）25mm
Thin vinyl tubing N
Dünner Vinylschlauch N
Gaine fine en vinyl N
0
N
25mm

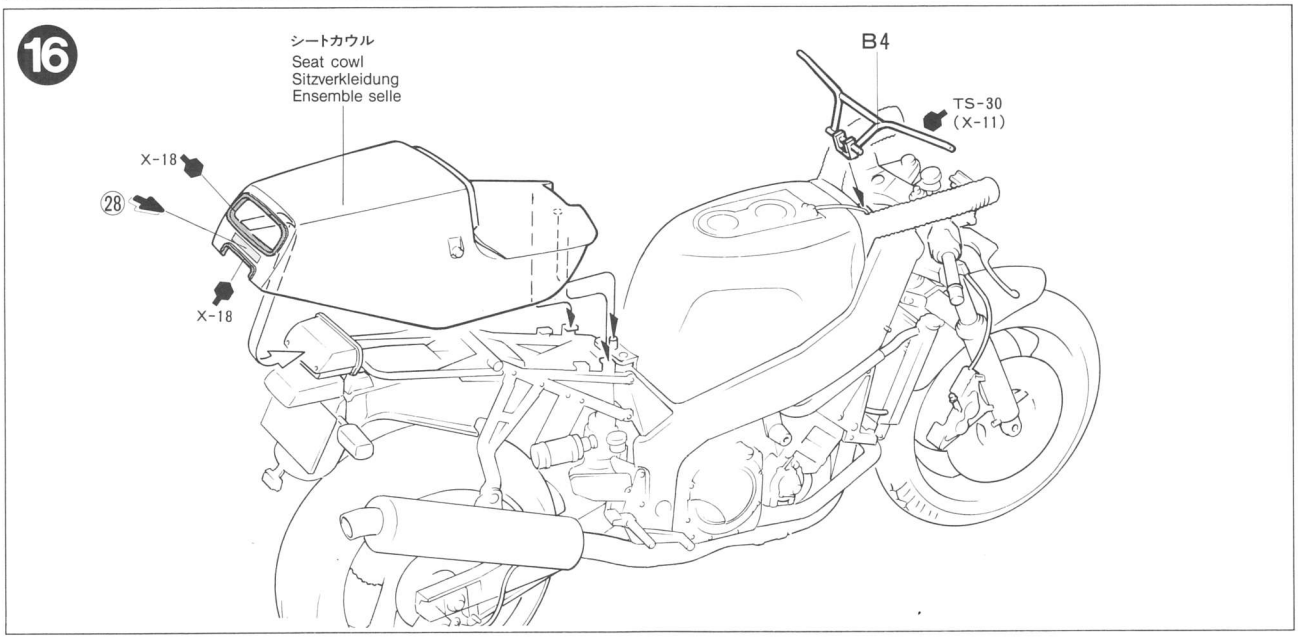
16
シートカウル
Seat cowl
Sitzverkleidung
Ensemble selle
B4
TS-30
(X-11)
X-18
㉘
X-18

17

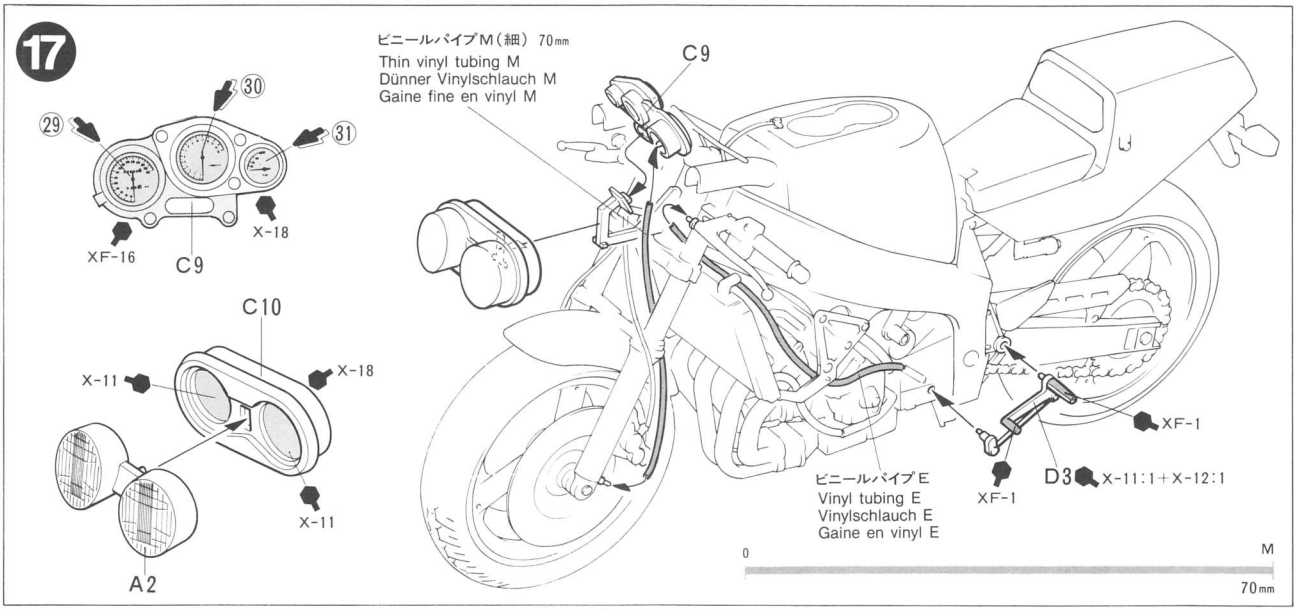
ビニールパイプM(細) 70mm
Thin vinyl tubing M
Dünner Vinylschlauch M
Gaine fine en vinyl M
C9
30
29
31
X-18
XF-16
C9
C10
X-11
X-18
X-11
A2
XF-1
ビニールパイプE
Vinyl tubing E
Vinylschlauch E
Gaine en vinyl E
XF-1
D3
X-11:1+X-12:1
0
M
70mm

18

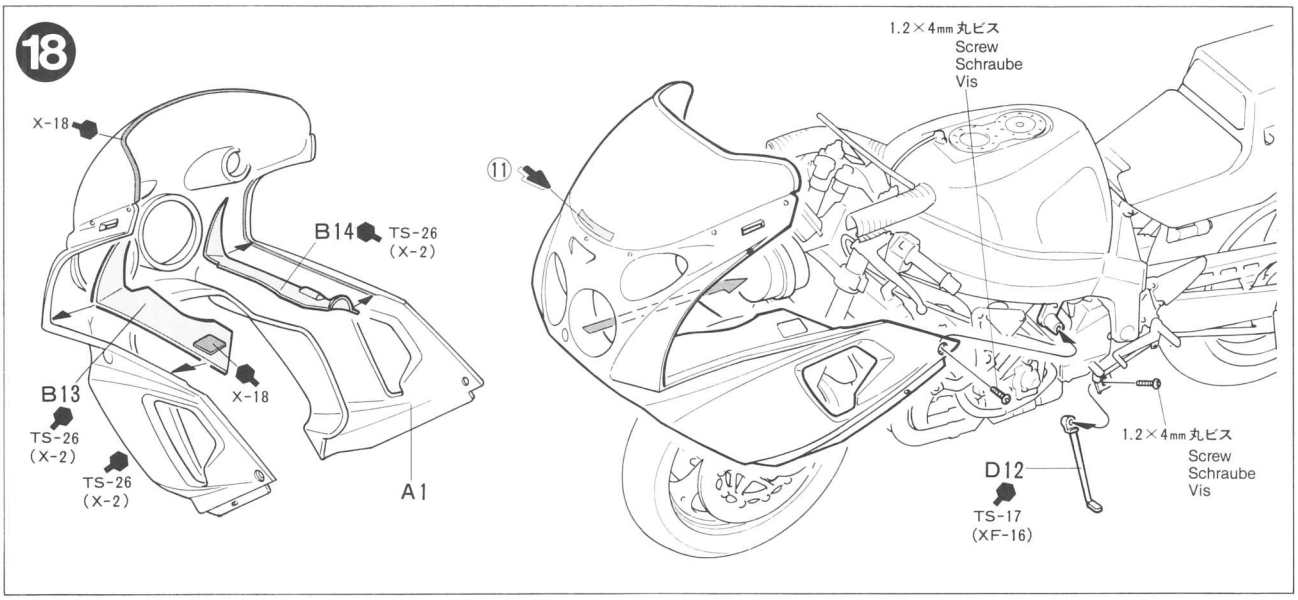
1.2×4mm 丸ビス
Screw
Schraube
Vis
X-18
11
B14
TS-26
(X-2)
B13
X-18
TS-26
(X-2)
TS-26
(X-2)
A1
1.2×4mm 丸ビス
Screw
Schraube
Vis
D12
TS-17
(XF-16)

19

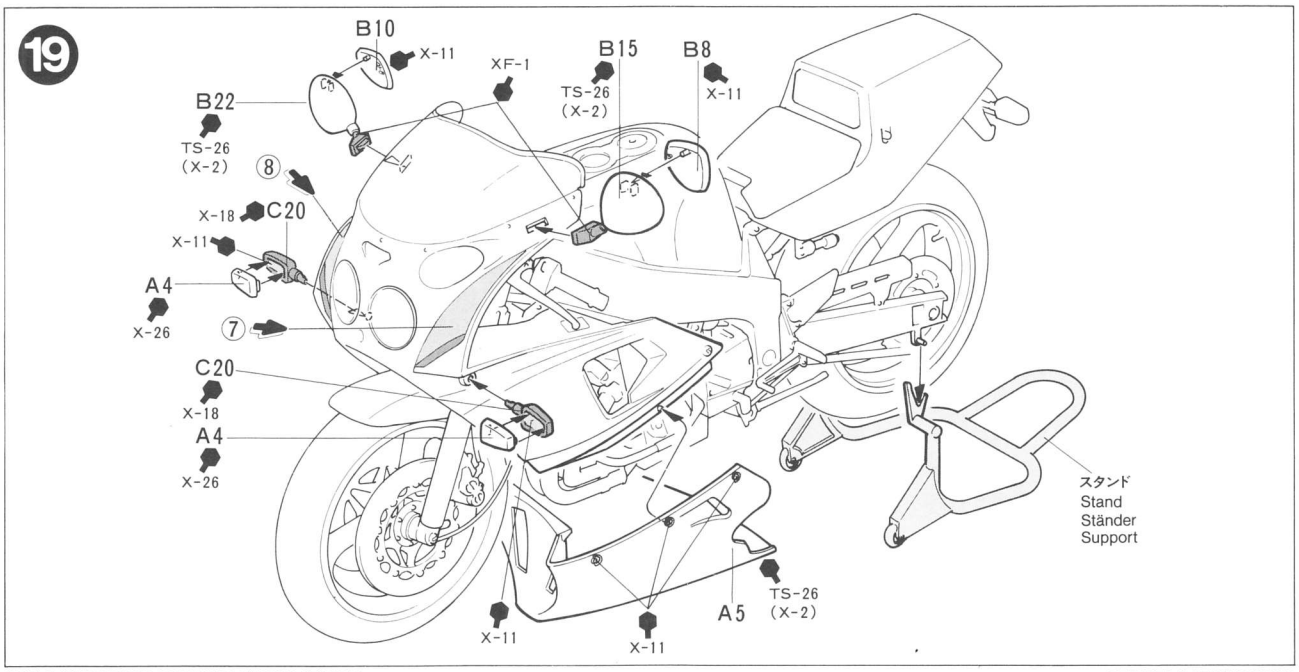
B10
X-11
XF-1
B15
B8
TS-26
(X-2)
X-11
B22
TS-26
(X-2)
8
X-18
C20
X-11
A4
X-26
7
C20
X-18
A4
X-26
スタンド
Stand
Ständer
Support
TS-26
(X-2)
A5
X-11
X-11

PAINTING

《ヤマハＦＺＲ７５０Ｒの塗装》
レース出場を目的に開発された真の意味でのレーサーレプリカ、ヤマハＦＺＲ７５０Ｒは、ホワイト、レッド、ライトブルーの３色で塗り分けられていました。さらに足元を引き締める３本スポークのアルミ・キャストホイールはホワイト、フロントフェンダーは鮮やかなレッドで塗装され、精悍なイメージに仕上がっています。細部の塗装は説明図中に示してありますので参考にして下さい。さらに、レーシングチームを気取って、オリジナルカラーで仕上げてみるのも楽しみです。なおマークを貼った上にクリヤー塗装をするとマークを痛めることがありますのでさけてください。

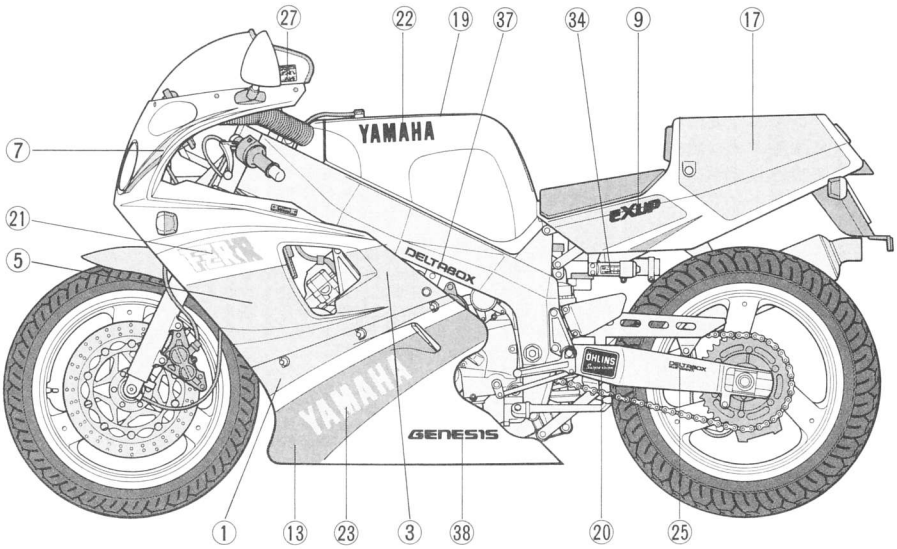

PAINTING THE YAMAHA FZR750R (OW01)
The Yamaha FZR750R is offered in the bright racing colors of white, red, and light blue. The cast wheels are painted white, and the front fender in red. Detail painting is called out during construction and should be done at that time. Take care when overspraying the model with clear, as it could damage the decals.

BEMALUNG DER YAMAHA FZR750R (OW01)
Die Yamaha FZR750R wird in den Farben weiß, rot und hellblau angeboten. Die Metallräder sind weiß, und das vordere Schutzblech rot lackiert. Die Detailbemalung sollte während des Zusammenbauens erfolgen. Besprühen Sie das Modell nur vorsichtig mit Klarlack, da der Lack die Abziehbilder beschädigen können.

DECORATION DE LA YAMAHA FZR750R (OW01)
La YAMAHA FZR750R est décorée en trois tons compétition, blanc, rouge et bleu clair. Les roues monoblocs sont blanches et le garde boue avant rouge. La peinture des détails doit se faire de préférence lors du montage. Si vous vernissez votre modèle, prenez garde car le vernis pourrait endommager les décalcomanies.

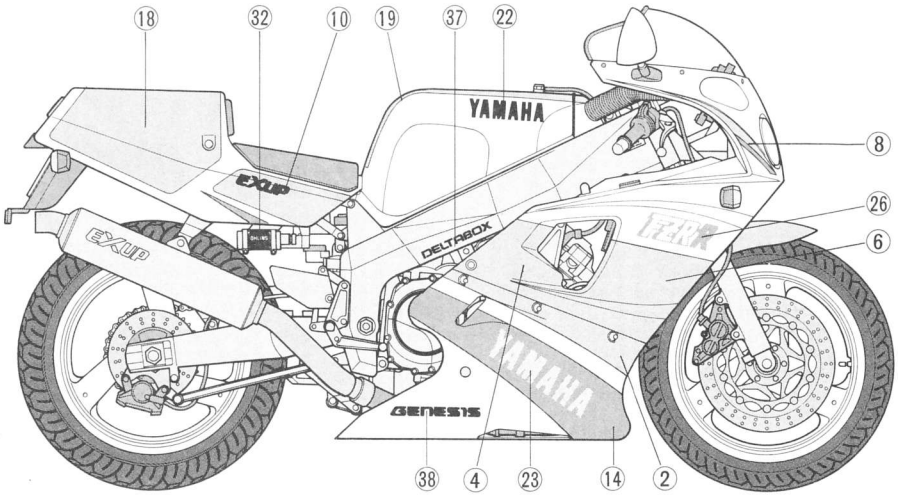

TAMIYA PLASTIC MODEL CO. 3-7, ONDAWARA, SHIZUOKA-CITY, JAPAN.

APPLYING DECALS

《スライドマークのはり方》
①はりたいマークをハサミで切りぬきます。
②マークをぬるま湯に10秒ほどひたしてからタオル等の上におきます。
③台紙のはしを手でもち、貼る所にマークをスライドさせてモデルに移して下さい。

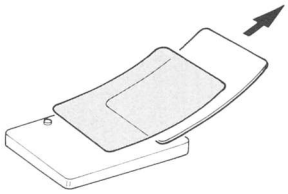

④指に少し水をつけてマークをぬらしながら、正しい位置にずらします。
⑤やわらかい布でマーク内側の気泡をおし出しながら、おしつけるようにして水分をとります。

DECAL APPLICATION
1. Cut off decal from sheet.
2. Dip the decal in tepid water for about 10 sec. and place on a clean cloth.
3. Hold the backing sheet edge and slide decal onto the model.
4. Move decal into position by wetting decal with finger.
5. Press decal gently down with a soft cloth until excess water and air bubbles are gone.

ANBRINGUNG DES ABZIEHBILDES
1. Abziehbild vom Blatt ausschneiden.
2. Das Abziehbild ungefähr 10 Sek. in lauwarmes Wasser tauchen, dann auf sauberen Stoff legen.
3. Die Kante der Unterlage halten und das Abziehbild auf das Modell schieben.
4. Das Abziehbild an die richtige Stelle schieben und dabei mit dem Finger das Abziehbild naßmachen.
5. Das Abziehbild mit weichem Stoff ganz andrücken, bis kein überflüssiges Wasser und keine Luftblasen mehr vorhanden sind.

APPLICATION DES DECALCOMANIES
1. Découpez la décalcomanie de sa feuille.
2. Plongez la décalcomanie dans de l'eau tiède pendant 10 secondes environ et poser sur un linge propre.
3. Retenez la feuille de protection par le côté et glissez la décalcomanie sur le modèle réduit.
4. Placez la décalcomanie à l'endroit voulu en la mouillant avec un de vos doigts.
5. Pressez doucement la décalcomanie avec un tissue doux jusqu'à ce que l'eau en excès et les bulles aient disparu.

《郵便振替のご利用方法》 郵便局の払込用紙の通信欄に、ＩＴＥＭ番号、スケール、製品名、部品名、数量を必ずご記入下さい。払込人住所欄には電話番号もお書きいただき、口座番号・00810－9－1118、加入者名・㈱田宮模型でお払込み下さい。

取扱い上の注意	家庭用品品質表示法による接着剤品質表示 1.幼児の手の届かないところに保存し、いたずらをしない様注意して下さい。 2.火気に注意し換気をよくして下さい。 3.故意に吸わない様注意して下さい。 表示者　ＳＺ.3000　ＳＺ.3006　ＳＺ.5013	部品を取出した空袋は、幼児が被ったりしない様に破りすてて下さい。

★部品請求には下のカードが必要です。
部品請求をなさる方はあなたの住所、氏名、郵便番号（できれば電話番号）を１字ずつはっきりとお書き下さい。

下記の価格は予告なく変更となる場合がありますので御諒承下さい。

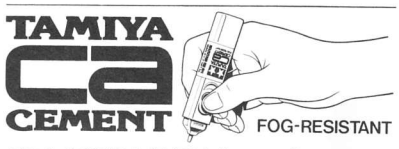

タミヤ瞬間接着剤(低白化タイプ)
プラスチックはもちろん、金属やメッキパーツ、そしてＲＣカーのゴムタイヤまですばやく強力に接着します。

SCALE RULER (1/12&1/24)
スケール定規(1/12＆1/24)　ITEM 74025

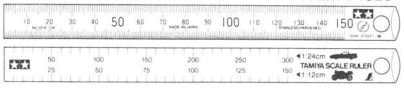

15cm目盛りのステンレス製定規です。光沢仕上げの裏面にはスケール目盛りが入っていて、1/12オートバイや1/24自動車モデルに定規を当てて実車の大きさを割り出すことができる、便利な定規です。

TAMIYA COLOR CATALOGUE
The latest in cars, boats, tanks and ships. Motorized, radio controlled and museum quality models are all shown in full color in Tamiya's latest catalogue. English, German, French and Japanese versions available.

YAMAHA FZR750R (OW01)

1/12 ヤマハ FZR750R (OW01)

部品を紛失したり、破損なさった方は、このカードの必要部品を丸でかこみ代金を現金書留又は定額為替で田宮模型アフターサービス係までお申し込み下さい。

お問合せ電話番号 03-3899-3765(東京)
054-283-0003(静岡)

A部品……420円
B部品……470円
C部品……420円
D部品……470円
ビス袋詰(タイヤ含む)……370円
マーク……220円

For Japanese use only!

住所	□□□－□□
電話　(　　)　－	
氏名	

0895　☆ITEM 14058

田宮模型
静岡市恩田原3-7　〒422
PRINTED IN PHILIPPINES