ITEM 14078

Antena 3 YAMAHA D'ANTIN YZR500

TAMIYA

1/12th SCALE MOTORCYCLE SERIES NO.78

1/12オートバイシリーズNO.78
アンテナ3ヤマハ ダンティーン YZR500

Among the many Japanese riders challenging the World Road Race GP, the radical riding of Norifumi "Norick" Abe has sparked much interest. Making his debut at age 13, he was later promoted to the International "A" class, where he blew across the finish line to take the 500cc Championship of the 1993 All Japan Road Race. In 1994, Norick burst onto the world scene with an incredible "wildcard" ride in the Japanese GP of the World Road Race, racing neck and neck with top riders like K. Schwantz and M. Doohan. Subsequently, riding the YZR500, he achieved repeat 6th place finishes in the Czech Rep. GP and American GP, earning recognition on the world scene as his undoubted talent had long promised to. From the 1995 season, he began full participation in the World Road Race GP, invariably securing top-10 finishes in the annual rankings of 1996, 1997 and 1998. In 1999, the Spanish television station, Antena 3 became the main sponsor of the bike, and the team became to be known as Antena 3 Yamaha D'Antin. Their impressive YZR500 adopts a crank case reed valve, 2-cycle V4 cylinder, 499cc engine with YPVS (Yamaha Power Valve System), secured by a delta-box frame. The YZR500 as been equipped with one more clever feature, a side mounted wing, which in addition to ensuring down force on the front of the bike. One of the five Yamaha YZR500 motorcycles from three teams entered in the World Road Race GP, the machine of the Antena 3 Yamaha D'Antin continues its unstoppable assault of the World Road Race.

Unter den vielen Japanischen Fahrern, die sich am GP der Welt-Straßenrennen beteiligten, zog die brutale Fahrweise von Norifumi "Norick" Abe das meiste Interesse auf sich. 1994 schließlich platzte Norick mit einem unwahrscheinlichen "Wildcard"-Ritt in die Weltszene, als er beim Japanischen GP der Welt-Straßenrennen den Spitzenfahrern wie K. Schwantz und M. Doohan ein Kopf-an-Kopf-Rennen lieferte. Anschließend erreichte er, auf einer YZR500 fahrend, wiederholt 6. Plätze beim GP der Tschechischen Republik und dem Amerikanischen GP, wodurch er endlich die Anerkennung fand, welche sein zweifelsfrei vorhandenes Talent schon lange versprochen hatte. Ab der Saison 1995 nahm er durchgehend an den Welt-Straßenrennen GPs teil, wobei er sich ununterbrochen Top-Ten Plätze in den Jahres-Endabrechnungen 1996,1997 und 1998 sichern konnte. Im Jahre 1999 wurde der Spanische Fernsehsender Antena 3 zum Hauptsponsor des Motorrads, das Team wurde damit unter dem Namen Antena 3 Yamaha D'Antin bekannt. Ihre beeindruckende YZR500 besitzt einen 2-Takt V4-Motor mit 499cm³ und einem Kurbelgehäuse-Rohrventilsystem, das YPVS (Yamaha Power Valve System), eingebaut in einen Dreiecksrahmen. Die YZR ist noch mit einem weiteren, pfiffigen Bauteil ausgestattet, einem an der Seite befestigten Flügel, welcher zusätzlich zur Erzeugung von Anpreßdruck auf das Vorderteil des Motorrads auch noch dessen schnittiges Aussehen verbessert. Eine der fünf Yamaha YZR500 aus drei Teams, welche beim GP der Welt-Straßenrennen antreten, die Maschine der Antena 3 Yamaha D'Antin, ist in ihrem Ansturm auf den Titel bei den Welt-Straßenrennen nicht aufzuhalten.

Des nombreux pilotes japonais participant au Championnat du Monde, Norifumi "Norick" Abe au style de pilotage inimitable est l'un des plus remarqués. Faisant ses débuts à l'âge de 13 ans, il fut promu par la suite en catégorie internationale "A" et remporta le Championnat Japonais 500 cm³ 1993. En 1994, Norick se fit encore remarquer en luttant au coude à coude avec les meilleurs pilotes du moment tels K. Schwantz et M. Doohan durant le GP du Japon. Plus tard, au guidon de sa YZR500, il prit la sixième place des GP de Tchéquie et des Etats-Unis et obtint la reconnaissance à laquelle lui donnait droit son talent certain. A partir de 1995, il participa à des saisons pleines du Championnat du Monde terminant toujours parmi les dix premiers des classements finaux 1996, 1997 et 1998. En 1999, la chaine de télévision espagnole Antena 3 devint le sponsor principal de sa machine, le team prenant l'appellation Antena 3 Yamaha D'Antin. La YZR500 est une machine impressionnante équipée d'un moteur 2 temps 4 cylindres en V de 500cm³ avec système de pilotage des soupapes YPVS (Yamaha Power Valve System) installé sur un cadre delta-box. La YZR500 est dotée d'un aileron latéral qui accroit la force d'appui au sol et affine encore sa silhouette. La YZR500 Antena 3 Yamaha D'Antin est l'une des cinq machines de ce type engagées par trois teams dans le Championnat 1999.

多くの日本人ライダーが世界の檜舞台で好成績を上げている世界ロードレースＧＰ。中でもそのアグレッシブなライディングで人気を集めているのがノリックこと阿部典史選手です。1988年、13歳でミニバイクレースにデビューし、93年には国際Ａ級に昇格していきなり全日本ロードレース選手権500ccクラスのチャンピオンに輝きます。94年、世界ロードレース日本GPの500ccクラスにスポット参戦し、Ｋ.シュワンツ、Ｍ.ドゥーハンというトップライダーと激しい首位争いを展開。その走りが評価されヤマハＹＺＲ500を駆って、第10戦イギリスＧＰから世界ＧＰに参戦することになり、第11戦チェコ、第12戦アメリカでそれぞれ６位を獲得して世界でも十分通用することを示したのです。95年から世界ＧＰにフル参戦、以降96、97、98年と年間ランキングでも常にトップテンにくい込む好成績を残しています。1999年はスペインのテレビ局、アンテナ３をメインスポンサーに迎え、98年まで250ccクラスにライダーとして出場していたルイス・ダンティーンがオーナーとなったアンテナ3ヤマハダンティーンチームから参戦。マシンはヤマハＹＺＲ500。クランクケースリードバルブ２サイクルＶ型４気筒２軸クランクシャフトを採用し、ヤマハ独自のパワーバルブシステムＹＰＶＳを装備した、排気量499ccのエンジンをブラックカラーで仕上げられたアルミ製デルタボックスフレームに搭載。リヤのモノクロスサスペンションのスイングアームは滑らかな曲面で構成され、ライバル車よりロングスパンとすることで車体の挙動変化を穏やかにしています。そしてカウリングサイドには小さなウイングが装着され、フロントのダウンフォースを確保するとともに、スタイル上の大きな特長ともなっています。第２戦日本GP、第９戦ドイツGPで３位入賞を果たし、また得意のロケットスタートを幾度となくきめるなど活躍。3チームから５台が出走したヤマハＹＺＲ500勢の中でも、その果敢な走りで大きな注目を集めたのです。

1099 © 1999 TAMIYA

●このキットは組み立てモデルです。作る前に必ず説明書を最後までお読み下さい。また小学生などの低年齢の方が組み立てる時は、保護者の方もお読み下さい。
●接着剤や塗料は、必ずプラスチックモデル専用をお使い下さい。(別売)
●メッキ部品を接着する際は、必ず接着面のメッキをはがして下さい。

●Read carefully and fully understand the instructions before commencing assembly. A supervising adult should also read the instructions if a child assembles the model.
●Remove plating from areas to be cemented.

●Bevor Sie mit dem Zusammenbau beginnen, sollten Sie alle Anweisungen gelesen und verstanden haben. Falls ein Kind das Modell zusammenbaut, sollte ein beaufsichtigender Erwachsener die Bauanleitung ebenfalls gelesen haben.

●An den Klebestellen muß die Chromschicht abgeschabt werden.

●Bien lire et assimiler les instructions avant de commencer l'assemblage. La construction du modèle par un enfant doit s'effectuer sous la surveillance d'un adulte.
●Enlever le revêtement chromé des parties à encoller.

★下図の工具を用意してください。
★Tools recommended
★Benötigtes Werkzeug
★Outillage nécessaire

接着剤(プラスチック用)
Cement
Kleber
Colle

ニッパー
Side cutters
Seitenschneider
Pince coupante

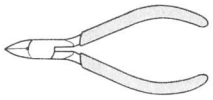

ナイフ
Modeling knife
Modelliermesser
Couteau de modéliste

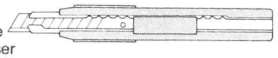

ピンセット
Tweezers
Pinzette
Précelles

はさみ
Scissors
Schere
Ciseaux

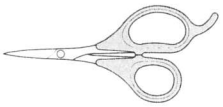

塗装指示のマークです。タミヤカラーのカラーナンバーで指示しました。

This mark denotes numbers for Tamiya Paint colors. / Dieses Zeichen gibt die Tamiya-Farbnummern an. / Ce signe indique la référence de la peinture TAMIYA à utiliser.

TS-14	●ブラック / Black / Schwarz / Noir	(X-1)
TS-29 (X-18)	●セミグロスブラック / Semi gloss black / Seidenglanz Schwarz / Noir satiné	
TS-49	●ブライトレッド / Bright red / Leuchtrot / Rouge brillant	
X-1	●ブラック / Black / Schwarz / Noir	
X-2	●ホワイト / White / Weiß / Blanc	
X-4	●ブルー / Blue / Blau / Bleu	
X-7	●レッド / Red / Rot / Rouge	
X-10	●ガンメタル / Gun metal / Metall-Grau / Gris acier	
X-11	●クロームシルバー / Chrome silver / Chrom-Silber / Aluminium chromé	
X-12	●ゴールドリーフ / Gold leaf / Gold glänzend / Doré	
X-13	●メタリックブルー / Metallic blue / Blau-Metallic / Bleu métallisé	
X-18	●セミグロスブラック / Semi gloss black / Seidenglanz Schwarz / Noir satiné	
X-31	●チタンゴールド / Titanium Gold / Titan-Gold / Or Titanium	
X-32	●チタンシルバー / Titanium Silver / Titan-Silber / Argent Titanium	
X-34	●メタリックブラウン / Metallic Brown / Metallic-Braun / Brun métallisé	
XF-1	●フラットブラック / Flat black / Matt Schwarz / Noir mat	
XF-16	●フラットアルミ / Flat aluminum / Matt Aluminium / Aluminium mat	
XF-28	●ダークコッパー / Dark Copper / Dunkles Kupfer / Cuivre foncé	
XF-53	●ニュートラルグレイ / Neutral grey / Mittelgrau / Gris neutre	
XF-56	●メタリックグレイ / Metallic grey / Grau-Metallic / Gris métallisé	

⚠注 意

●工具の使用には十分注意して下さい。特にナイフ、ニッパーなどの刃物によるケガや事故に注意して下さい。
●接着剤や塗料は使用する前にそれぞれの注意書きをよく読み、指示に従って正しく使用し、使用する時は換気に十分注意して下さい。
●小さなお子様のいる所での工作は避けて下さい。小さな部品の飲み込みや、ビニール袋をかぶっての窒息などの危険な状況が考えられます。

⚠ CAUTION

●When assembling this kit, tools including knives are used. Extra care should be taken to avoid personal injury.
●Read and follow the instructions supplied with paints and/or cement, if used (not included in kit). Use plastic cement and paints only.
●Keep out of reach of small children. Children must not be allowed to suck any part, or pull vinyl bag over the head.

⚠ VORSICHT!

●Beim Zusammenbau dieses Bausatzes werden Werkzeuge einschließlich Messer verwendet. Zur Vermeidung von Verletzungen ist besondere Vorsicht angebracht.
●Wenn Sie Farben und/oder Kleber verwenden (nicht im Bausatz enthalten), beachten und befolgen Sie die dort beiliegenden Anweisungen. Nur Klebstoff und Farben für Plastik verwenden.
●Bausatz von kleinen Kindern fernhalten. Verhüten Sie, daß Kinder irgendwelche Bauteile in den Mund nehmen oder Plastiktüten über den Kopf ziehen.

⚠ PRECAUTION

●L'assemblage de ce kit requiert de l'outillage, en particulier des couteaux de modélisme. Manier les outils avec précaution pour éviter toute blessure.
●Lire et suivre les instructions d'utilisation des peintures et ou de la colle, si utilisés (non inclus dans le kit). Utiliser uniquement une colle et des peintures spéciales pour le polystyrène.
●Garder hors de portée des enfants en bas âge. Ne pas laisser les enfants mettre en bouche ou sucer les pièces, ou passer un sachet vinyl sur la tête.

1 エンジンの組み立て
Engine assembly
Motor-Zusammenbau
Assemblage du moteur

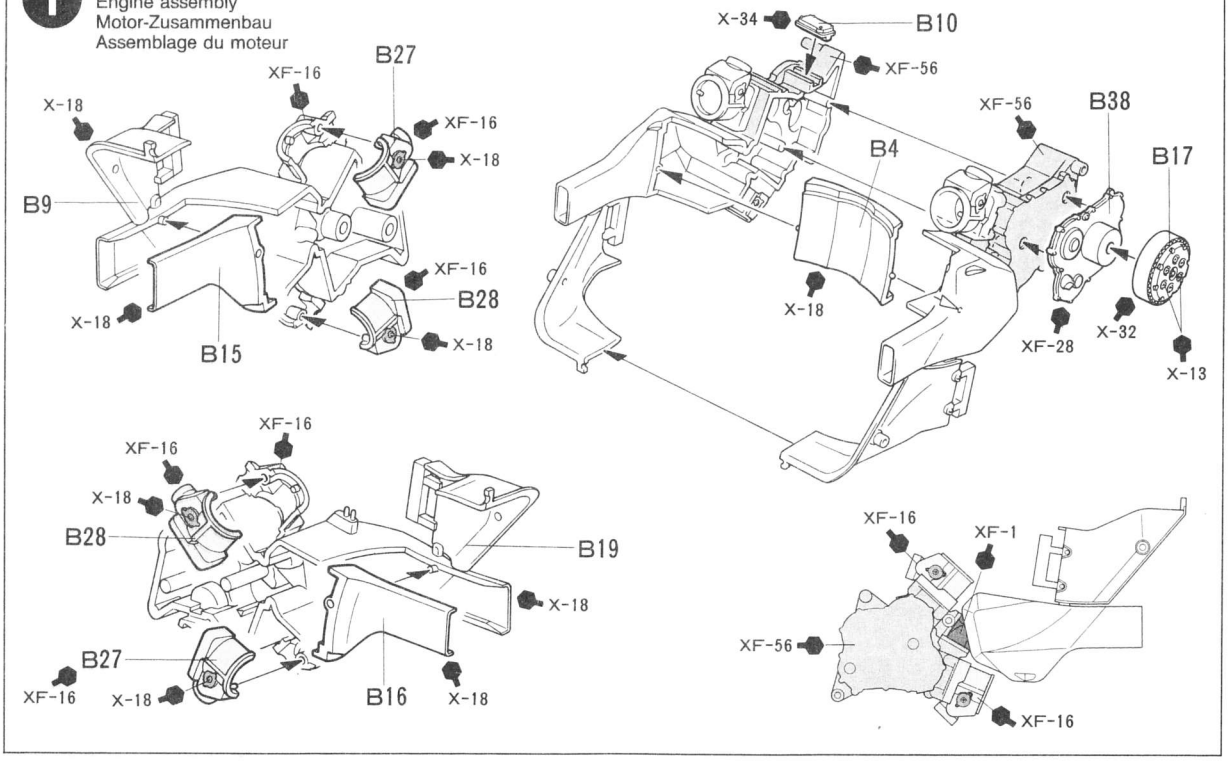

2 ラジエターの取り付け
Radiator
Kühler
Radiateur

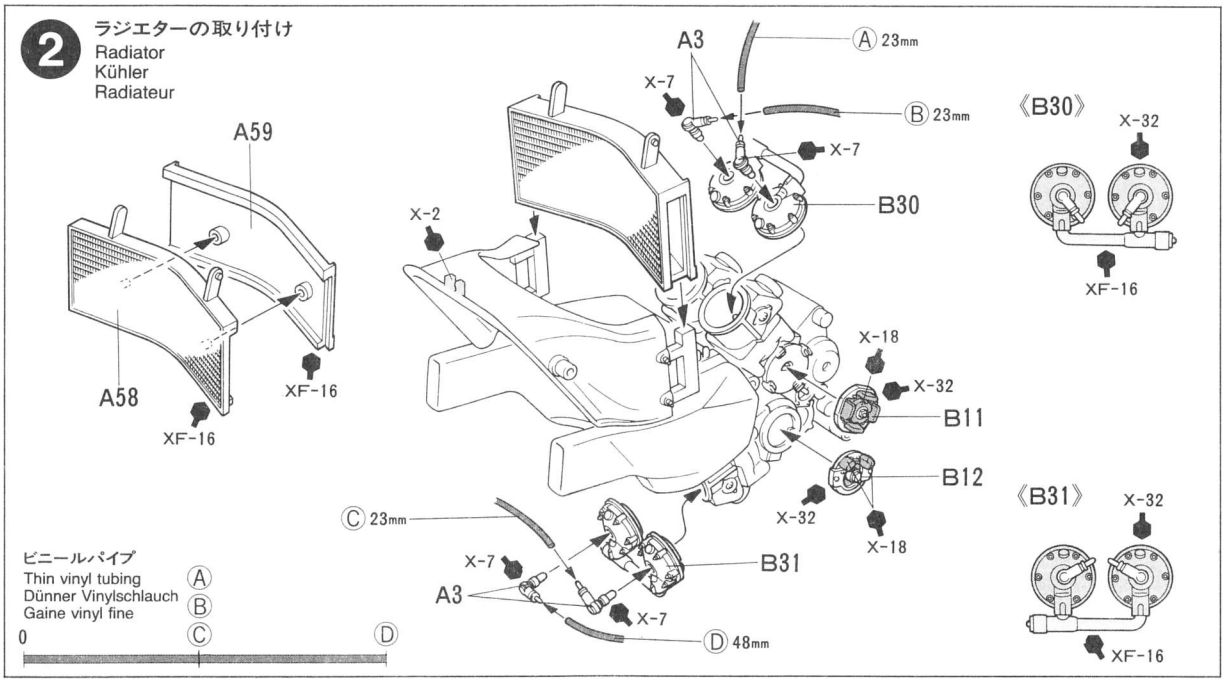

3 フレームの組み立て
Frame assembly
Rahmen-Zusammenbau
Assemblage du cadre

指示の番号のスライドマークをはります。
Number of decal to apply.
Nummer des Abziehbildes, das anzubringen ist.
Numéro de la décalcomanie à utiliser.

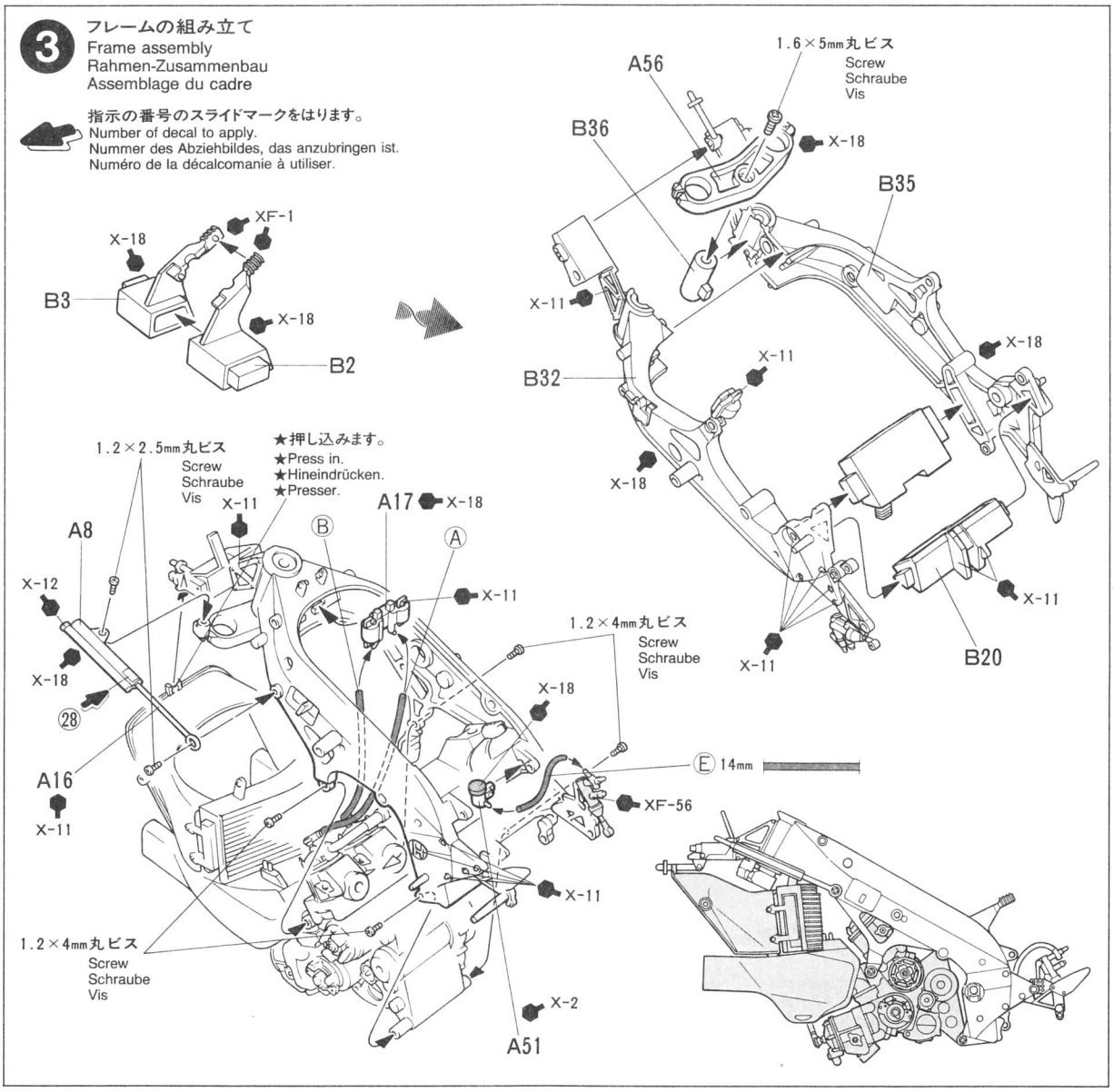

4 ラジエターの組み立て
Radiator
Kühler
Radiateur

《リヤホイール》
Rear wheel
Hinterrad
Roue arrière

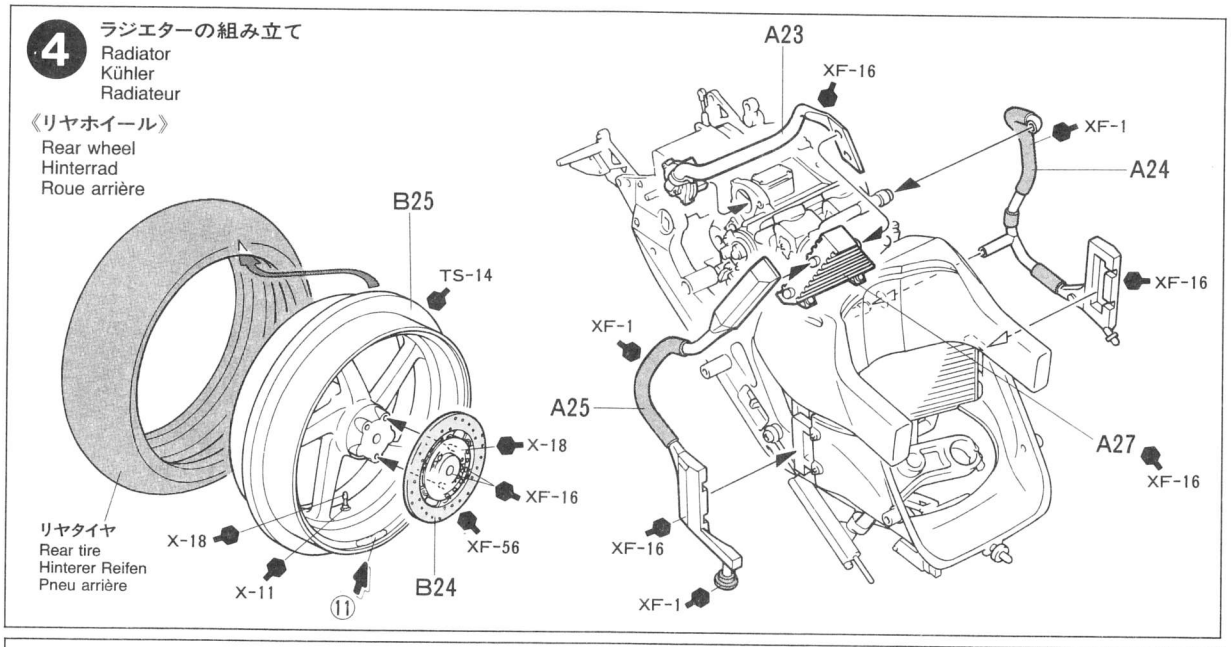

5 スイングアームの組み立て
Swing arm
Schwingarm
Bras oscilant

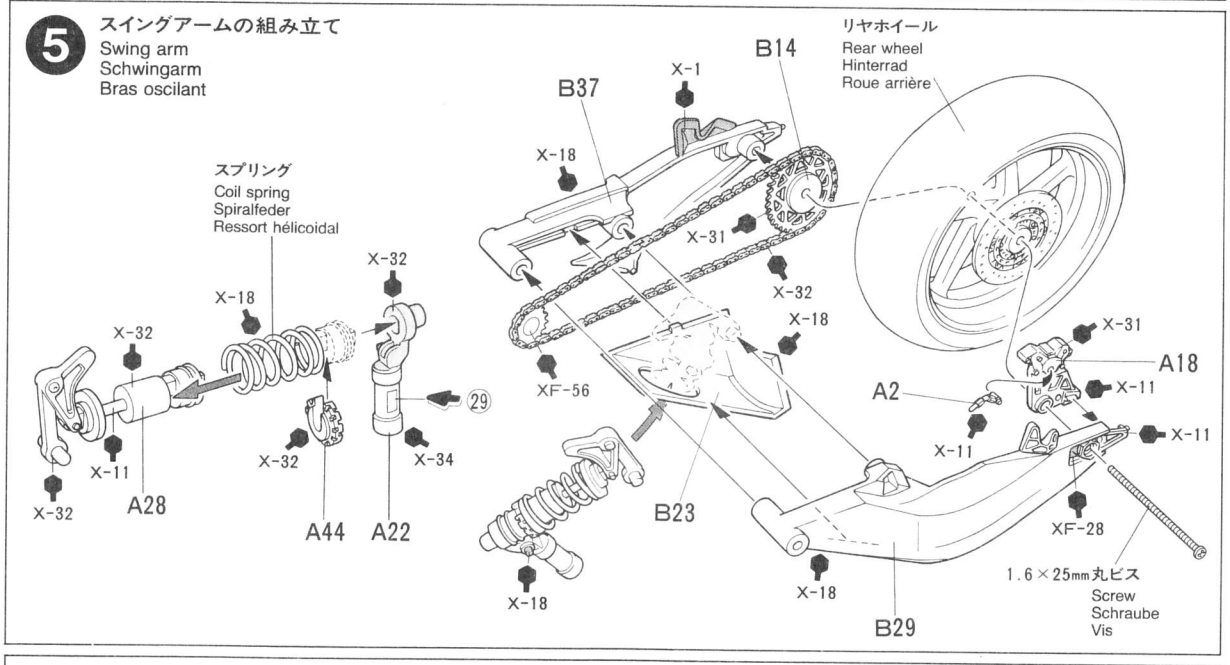

《タイヤマークのはり方》
タイヤマークは、保護紙、マークが印刷されたマーク紙、台紙からなっています。
①マークを貼る部分のほこりや油気などをぬらした布でふきとって下さい。
②保護紙を取り去ります。(マーク面を汚さないように注意します) マークより少し大きめにカッターなどで切れ目をいれ、台紙からマークをはがします。

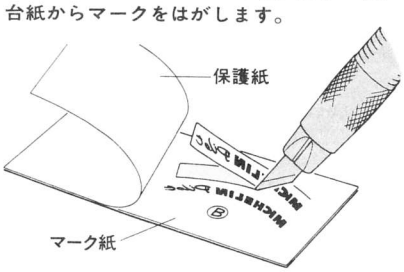

③文字が正しく読めるように、マーク紙を裏がえしにしてタイヤにあわせ、指でこすってマークをはりつけます。
④マーク紙の上から水をつけた指先で、マーク部分をなでるようにします。
⑤しばらくしてマークがタイヤにはりついたら、ゆっくりマーク紙をはがします。
⑥マーク紙をはがしたあとは、水気をやわらかい布などでふきとって下さい。

HOW TO APPLY TIRE DECALS
Tire decals have an advesive surface, and are covered by a thin protective paper.
① Wipe tire surface with a damp cloth.
② Remove protective paper. Be careful not to soil the adhesive surface. Cut out decal and peel off the lining using edge of a knife blade.
③ Place decal into position and rub lightly with your finger.
④ Apply moisture with a wet finger.
⑤ Carefully remove the paper.
⑥ Wipe off excess moisture with a soft cloth.

ANBRINGEN DER REIFEN-ABZIEHBILDER
Die Reifen-Abziehbilder haben eine Klebeschicht.
① Die Reifenoberfläche mit feuchtem Tuch abwischen.
② Das Schutzpapier entfernen. Vorsicht, keinen Schmutz auf die Klebefläche bringen. Das Abziehbild mit Modelliermesser ausschneiden und mit der Messerkante abziehen.
③ Das Abziehbild an richtigem Platz anbringen und mit dem Finger leicht andrücken.
④ Mit naßem Finger Feuchtigkeit auftragen.
⑤ Das Papier vorsichtig abziehen.
⑥ Überschüssige Feuchtigkeit mit weichem Tuch wegwischen.

COMMENT POSER LES TRANSFERTS SUR LES PNEUS
Les inscriptions à poser sur les pneus sont présentées sous forme de transfert dont l'une des faces est adhésive.
① Nettoyer le pneu avec un chiffon humide.
② Enlever le papier de protection. Attention à ne pas salir la surface adhésive. Découper les décalcomanies et détacher suivant la ligne en utilisant la pointe d'un couteau.
③ Mettre la décalcomanie en place et frotter légèrement avec le doigt.
④ Humidifier avec un doigt mouillé.
⑤ Enlever le papier avec précaution.
⑥ Enlever l'excès d'humidité avec un chiffon sec.

6 スイングアームの取り付け
Attaching swing arm
Anbringung des Schwingarmes
Fixation du bras oscillant

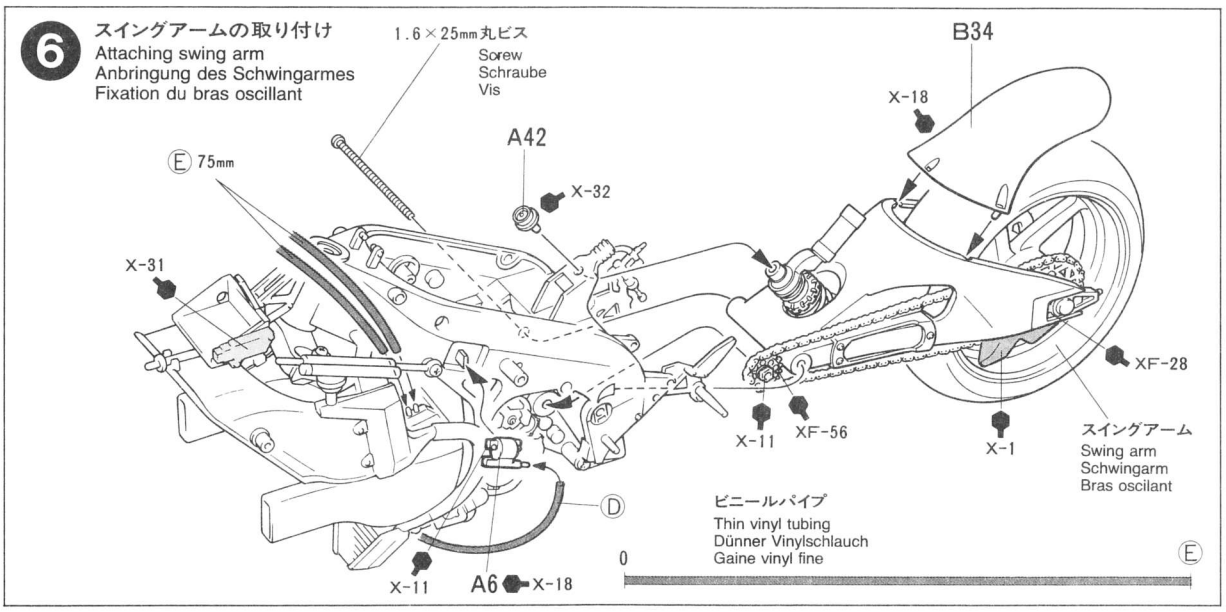

7 フロントフォークの組み立て
Front fork
Vordere Gabel
Fourche avant

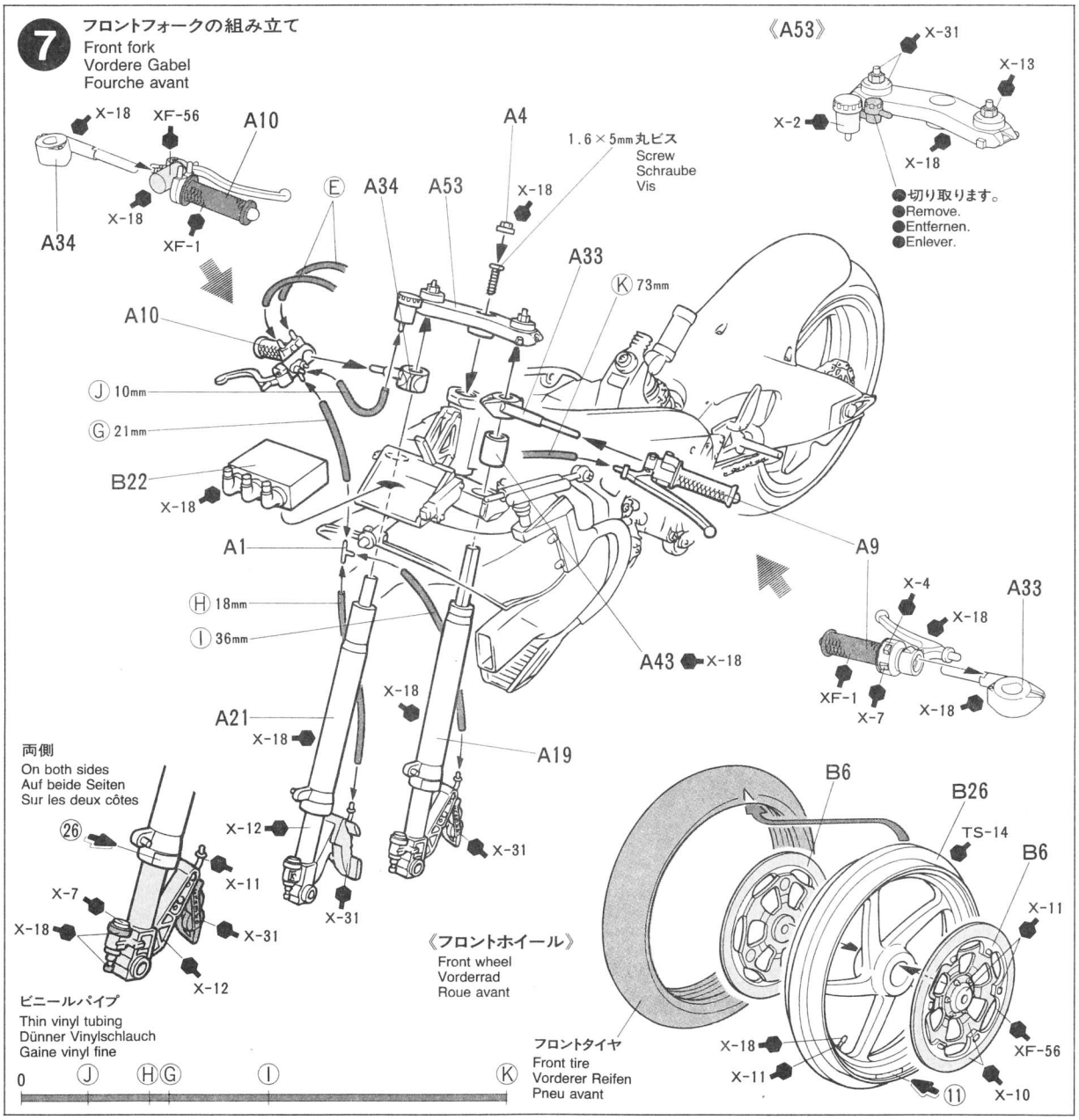

8 フロントホイールの取り付け
Front wheel
Vorderrad
Roue avant

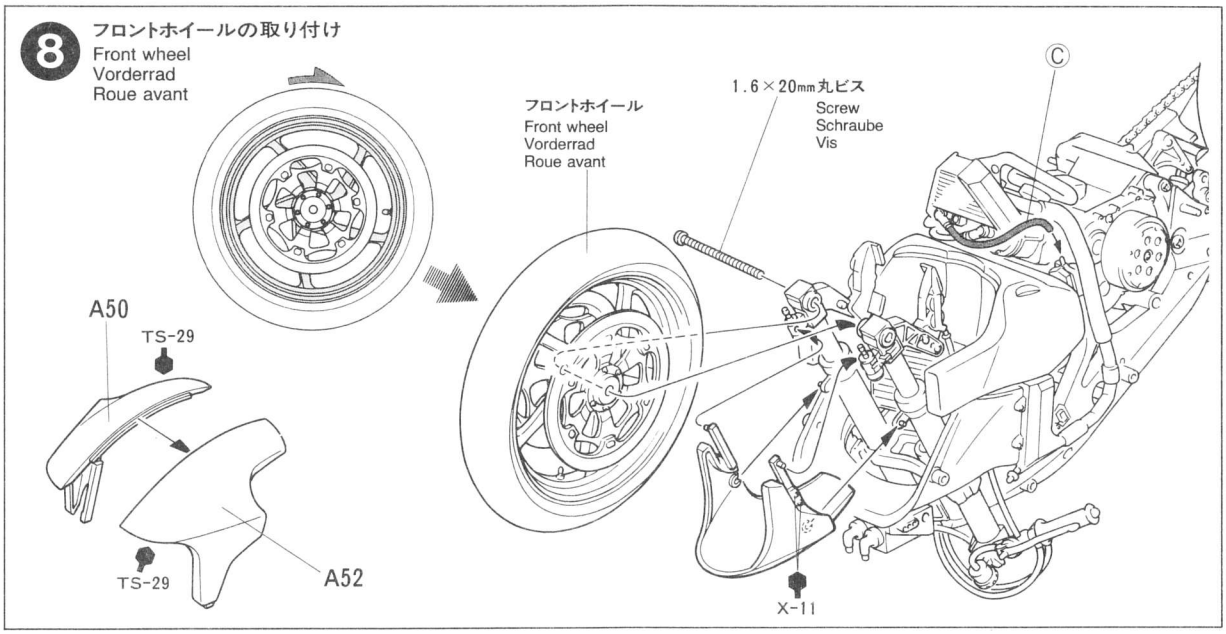

《パイピング》
Tubing
Schlauchledung
Tuyaux

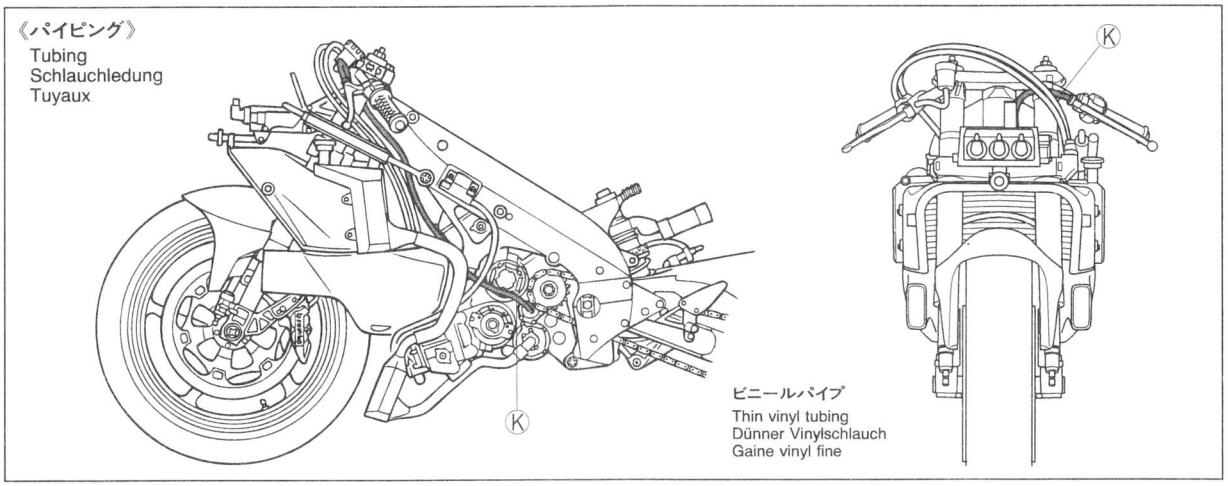

9 チャンバーの組み立て
Exhaust chamber
Auspuff-kammer
Bloc d'échappement

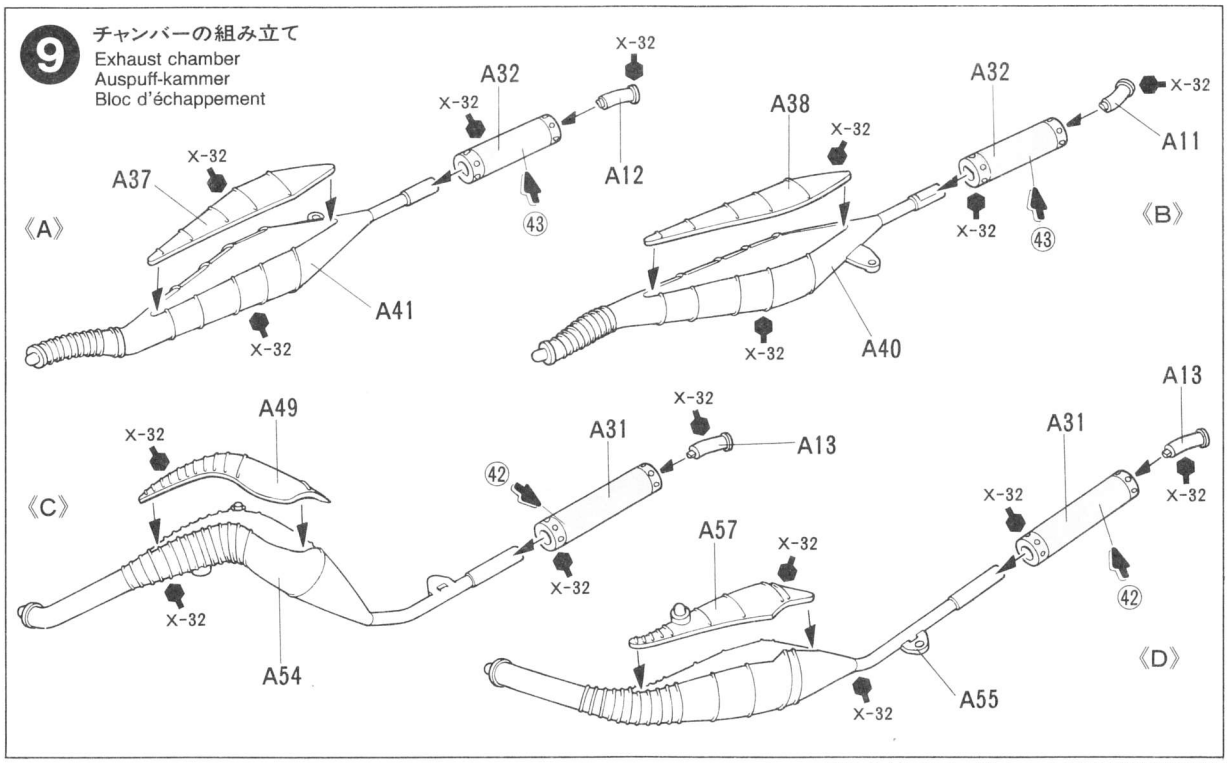

10 チャンバーの取り付け
Exhaust installation
Einbau des Auspuffrohrs
Mise en place des échappements

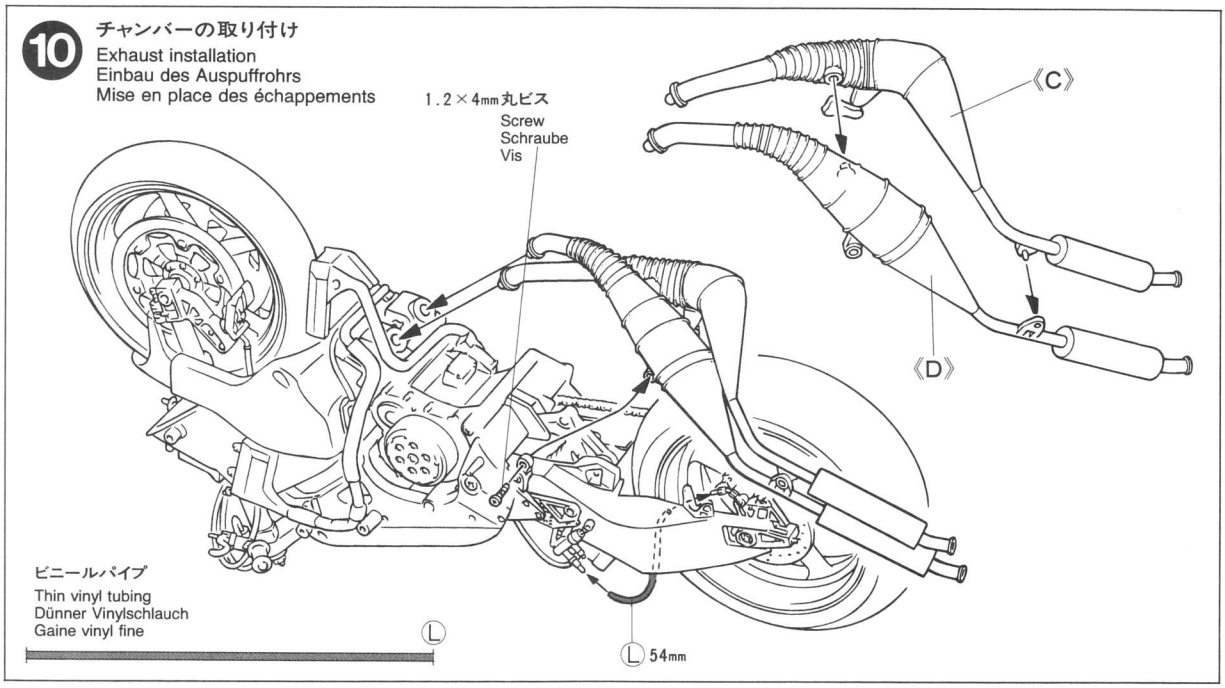

11 シートカウルの取り付け
Seat cowl
Sitzverkleidung
Dosseret de selle

《スタンド》
Stand
Ständer
Support

《シートカウル》
Seat cowl
Sitzverkleidung
Dosseret de selle

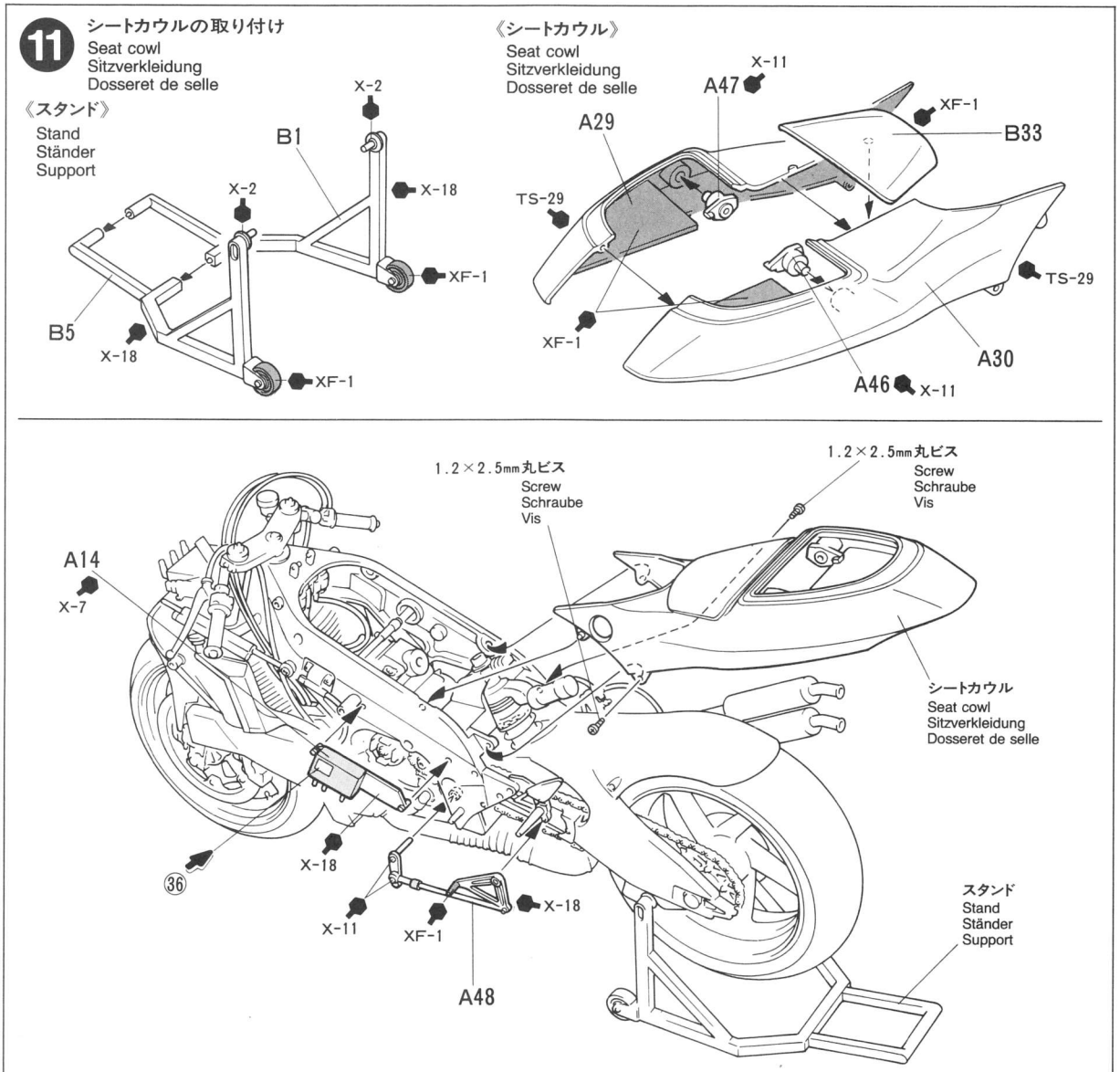

12 チャンバーの取り付け 2
Exhaust installation 2
Einbau des Auspuffrohrs 2
Mise en place des échappements 2

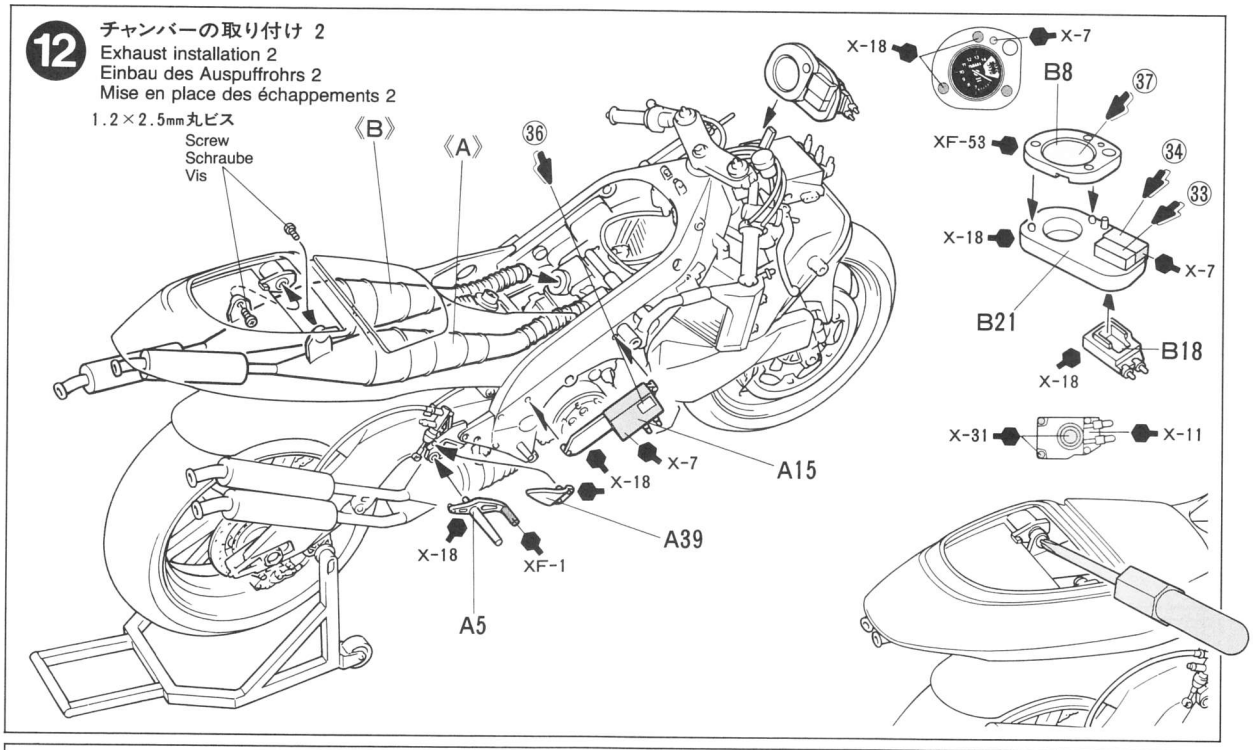

13 アッパーカウル・タンクの取り付け
Attaching upper cowling and fuel tank
Anbringung von oberer Verkleidung und Kraftstofftank
Fixation du carénage supérieur et du réservoir

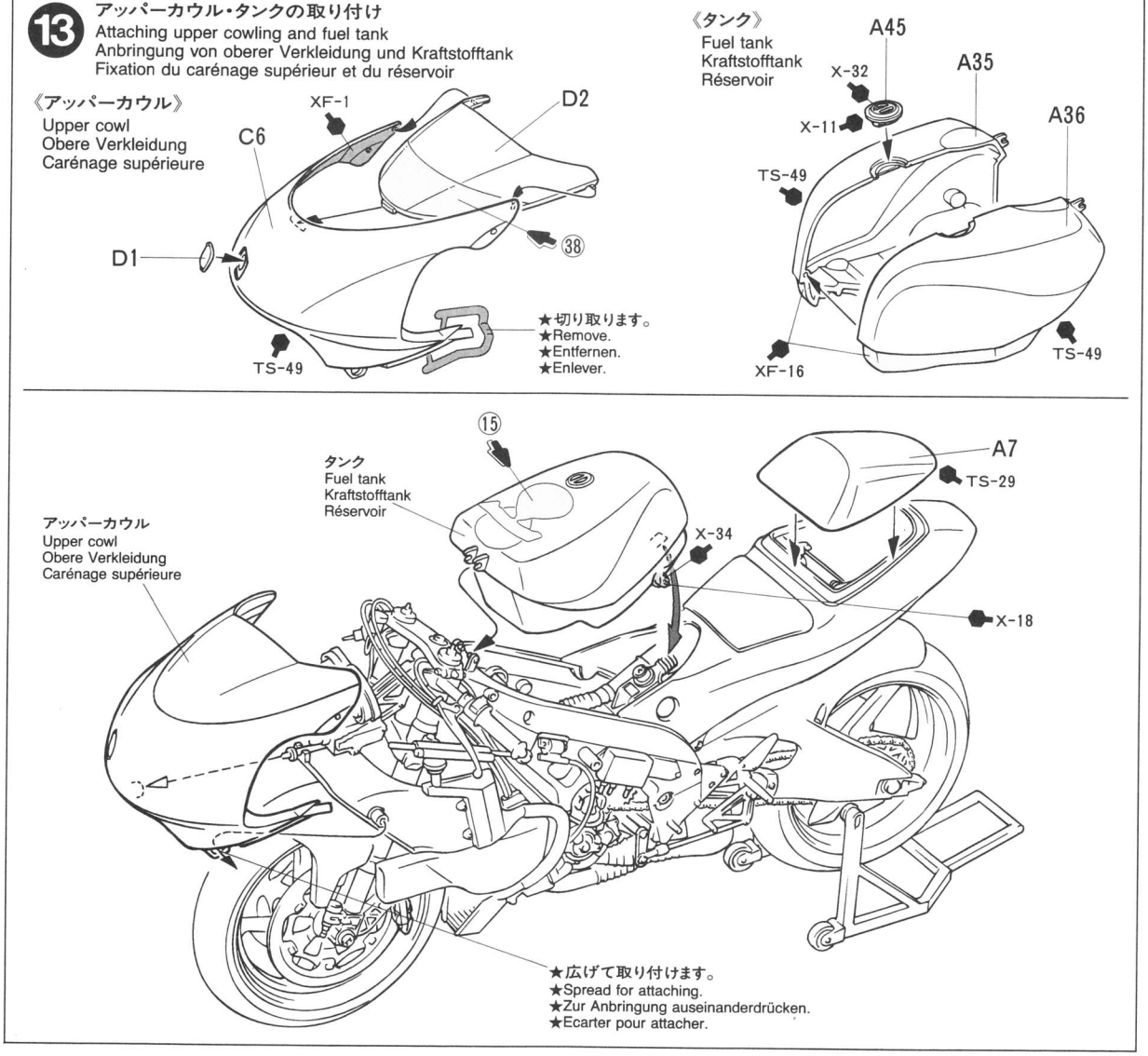

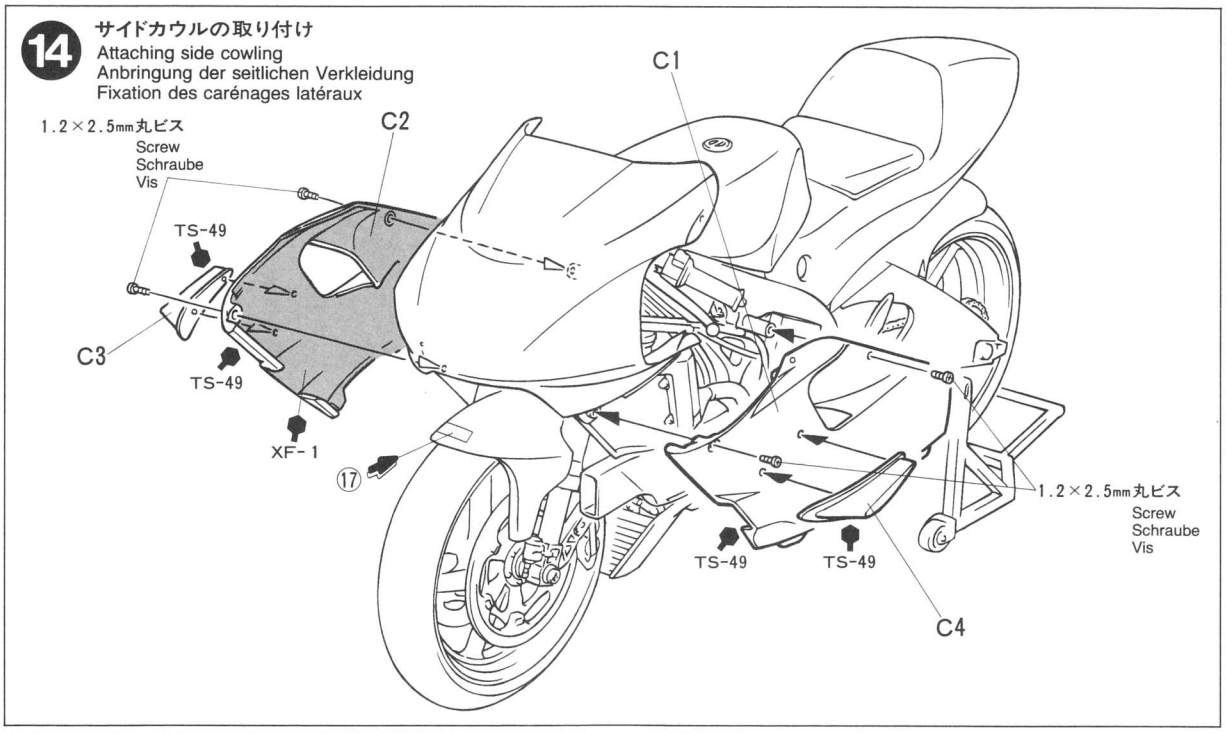

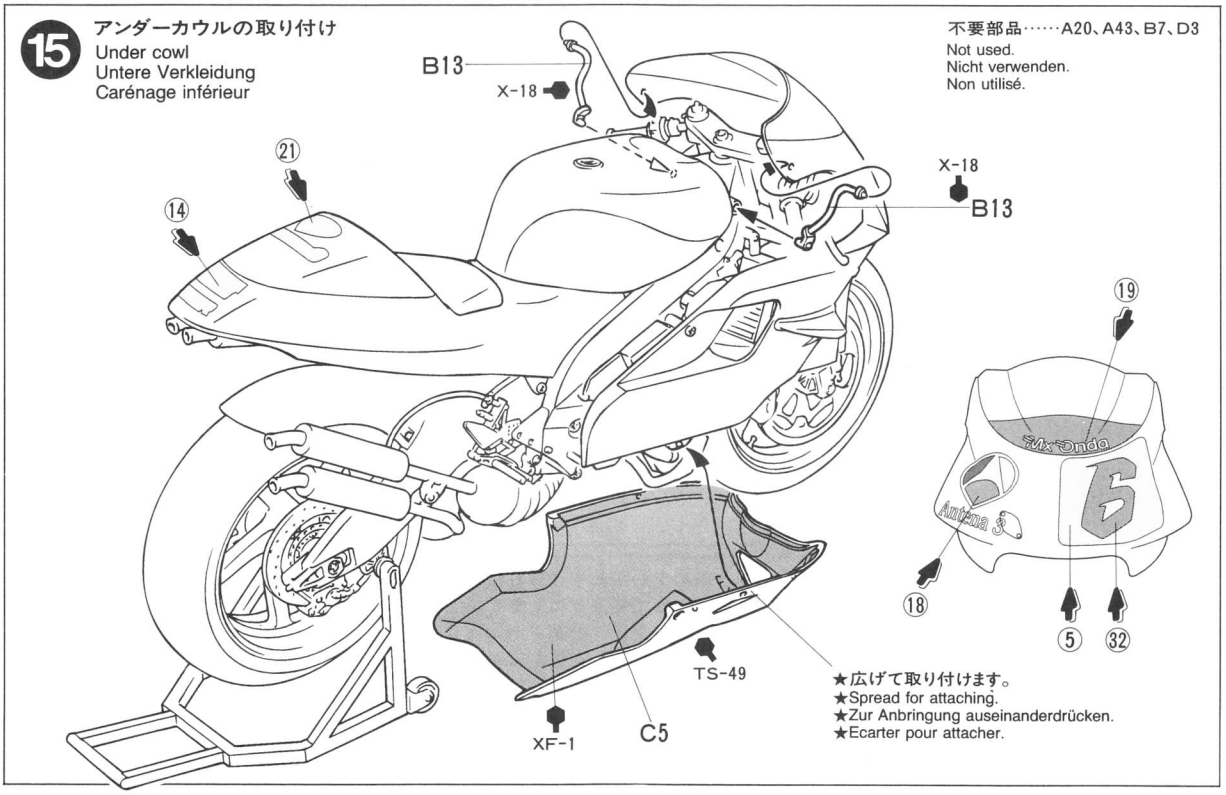

PAINTING

《アンテナ3 ヤマハダンティーンYZR500の塗装》
日本人ライダー、阿部典史の果敢なライディングで1999年の世界ロードレースGP500ccクラスをわかせたアンテナ3ヤマハダンティーンYZR500は、カウリングとタンクは鮮やかな朱色、シートカウルはフレームと同色の黒で仕上げられていました。エンジンやサスペンションなどのメカニズム部分の塗装は組立図中に示してあります。また、スポンサーマークはスライドマークで再現しましたので、右図を参考に貼って下さい。

Painting the Antena 3 Yamaha D'Antin YZR500
The Antena 3 Yamaha D'Antin YZR500 ridden by Norifumi "Norick" Abe in the 500cc class of the 1999 World Road Race GP featured a vermilion tank and cowling. The seat cowling and frame were both finished in black. Painting of details such as the engine and suspension is called out during construction and should be done at that time. The various sponsor marks have been reproduced as decals.

Lackierung der Antena 3 Yamaha D'Antin YZR500
Bei der Antena 3 Yamaha D'Antin YZR500, welche Norifumi "Norick" Abe in der 500cm³ Klasse 1999 beim GP der Welt-Straßenrennen fuhr, sind Tank und Verkleidung zinnoberrot. Die Sitzverkleidung und der Rahmen sind beide in schwarz ausgeführt. Die Lackierung von Details wie des Motors und der Radaufhängung ist beim Zusammenbau beschrieben und sollte und sollte dort vorgenommen werden. Die verschiedenen Sponsoren-Logos sind als Abziehbilder wiedergegeben.

Décoration de la YZR500 Antena 3 Yamaha D'Antin
La YZR500 Antena 3 Yamaha D'Antin de Norifumi "Norick" Abe participant au Championnat du Monde 1999 portait une livrée à base rouge vermillon. Le dosseret de selle et le cadre étaient peints en noir. La peinture des détails tels le moteur et les suspensions doit s'effectuer durant le montage. Les nombreux logos de sponsors sont fournis sous la forme de decals.

MARKINGS

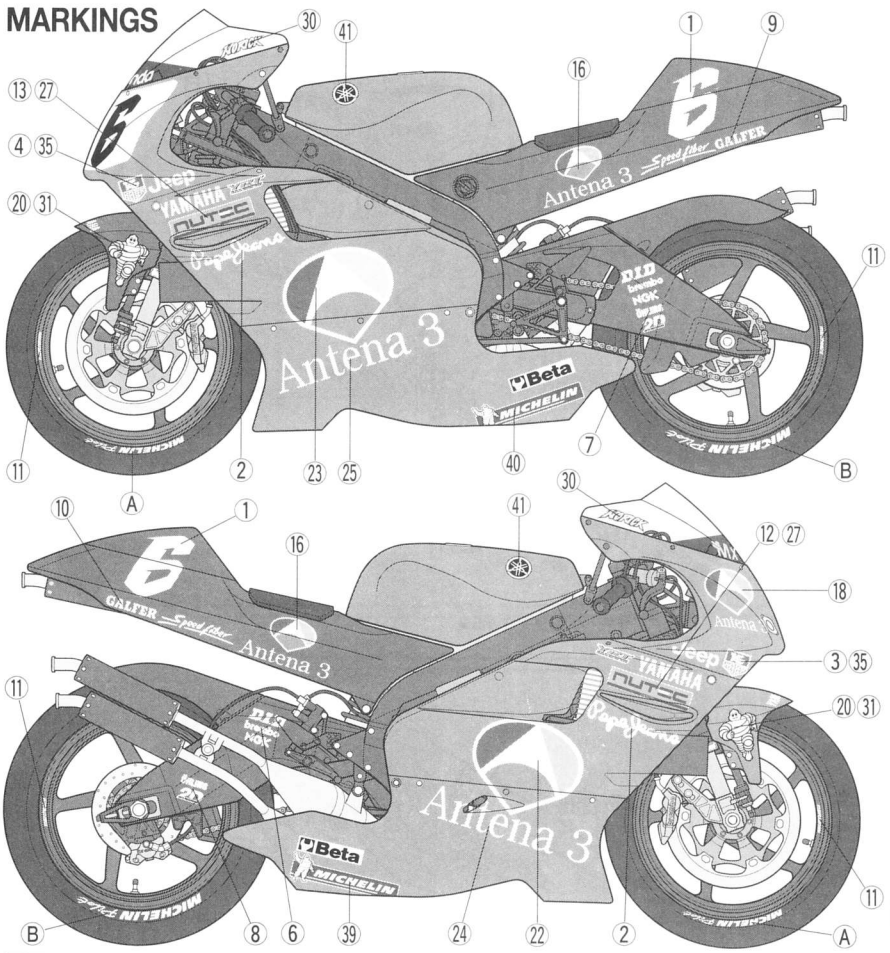

TAMIYA 1/12 SCALE MOTORCYCLE SERIES

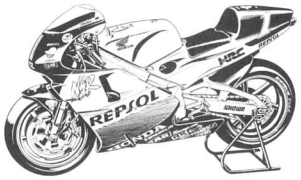

REPSOL HONDA NSR'99 (14077)

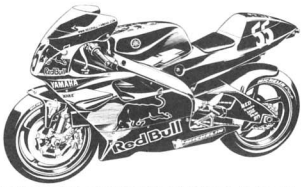

REDBULL YAMAHA YZR'99 (14076)

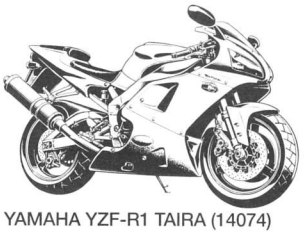

YAMAHA YZF-R1 TAIRA (14074)

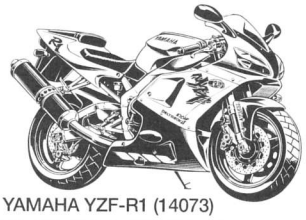

YAMAHA YZF-R1 (14073)

APPLYING DECALS

《スライドマークのはりかた》

①はりたいマークをハサミで切りぬきます。
②マークをぬるま湯に10秒ほどひたしてからタオル等の布の上におきます。
③台紙のはしを手でもち、貼るところにマークをスライドさせてモデルに移して下さい。
④指に少し水をつけてマークをぬらしながら、正しい位置にずらします。
⑤やわらかい布でマークの内側の気泡をおし出しながら、おしつけるようにして水分をとります。

DECAL APPLICATION

1. Cut off decal from sheet.
2. Dip the decal in tepid water for about 10 sec. and place on a clean cloth.
3. Hold the backing sheet edge and slide decal onto the model.
4. Move decal into position by wetting decal with finger.
5. Press decal gently down with a soft cloth until excess water and air bubbles are gone.

ANBRINGUNG DES ABZIEHBILDES

1. Abziehbild vom Blatt ausschneiden.
2. Das Abziehbild ungefähr 10 Sek. in lauwarmes Wasser tauchen, dann auf sauberen Stoff legen.
3. Die Kante der Unterlage halten und das Abziehbild auf das Modell schieben.
4. Das Abziehbild an die richtige Stelle schieben und dabei mit dem Finger das Abziehbild naßmachen.
5. Das Abziehbild mit weichem Stoff ganz andrücken, bis kein überflüssiges Wasser und keine Luftblasen mehr vorhanden sind.

APPLICATION DES DECALCOMANIES

1. Découpez la décalcomanie de sa feuille.
2. Plongez la décalcomanie dans de l'eau tiède pendant 10 secondes environ et poser sur un linge propre.
3. Retenez la feuille de protection par le côté et glissez la décalcomanie sur le modèle réduit.
4. Placez la décalcomanie à l'endroit voulu en la mouillant avec un de vos doigts.
5. Pressez doucement la décalcomanie avec un tissu doux jusqu'à ce que l'eau en excès et les bulles aient disparu.

《郵便振替のご利用法》
郵便局の払込用紙の通信欄にこのカードを参考にITEM番号、スケール、製品名、部品名、数量を必ずご記入下さい。振込人住所欄には電話番号もお書きいただき、口座番号・00810-9-11 18、加入者名・田宮模型でお振込下さい。
《タミヤカード》 タミヤカードを利用されますと部品の入手が早く簡単です。詳しくは、アフターサービスでお問合わせください。

AFTER MARKET SERVICE CARD

When purchasing Tamiya replacement parts, please take or send this form to your local Tamiya dealer so that the parts required can be correctly identified and supplied. Please note that specifications, availability and price are subject to change without notice.

Parts code	ITEM 14078
0000242	A Parts
0000243	B Parts
0000244	C Parts
0000245	D Parts
9401260	Tire Bag
1401181	Decal (a)
1401182	Decal (b)
1401170	Tire Decal
1051455	Instructions

Antena 3 YAMAHA D'ANTIN **YZR500**

1/12オートバイシリーズNO.78
アンテナ3ヤマハ ダンティーン
YZR500

部品をなくしたり、こわした方は、下のステッカーが貼られたアフターサービス取り扱い店でご注文いただけます。当社アフターサービスに直接ご注文する場合は、このカードの必要部品を○でかこみ代金を現金書留または、定額小替(100円以下は切手可)と一緒にお申し込み下さい。なお、ご送金にはタミヤカードや郵便振替もご利用いただけます。

安心して注文できる タミヤのパーツを
アフターサービス取扱店

《お問い合わせ番号》 静岡 054-283-0003
東京 03-3899-3765 (静岡へ自動転送)
営業時間/平日(月～金曜日)8:00～20:00 祝日▶休み

Aパーツ……760円
Bパーツ……740円
Cパーツ……490円
Dパーツ(透明)……340円
タイヤ袋詰……370円

マーク(a)……210円
マーク(b)……200円
タイヤマーク……180円

For Japanese use only ! ITEM 14078

住所 □□□-□□□□

電話 ( ) -

氏名

★上記の価格は予告なく変更となる場合があります。

田宮模型
静岡市恩田原3-7 〒422-8610

1099 PRINTED IN JAPAN