ITEM 14091

Antena 3 YAMAHA D'ANTIN

TAMIYA

1/12th SCALE MOTORCYCLE SERIES NO.91

1/12オートバイシリーズNO.91
アンテナ3 ヤマハ ダンティーン YZR500 '02

After the Yamaha YZR500 won the World Championship in 1975, Yamaha's 2-stroke 500cc GP racers began their reign as top category machines in the Bike Off-road World Championship. Beginning in 2002, 4-stroke 990cc racers were allowed to participate and to allow mixed races, as a new class named MotoGP was created. Yamaha, Honda, Suzuki and then Aprilia entered 4-stroke machines to compete against 2-stroke machines during a season that had fans on the edge of their seats. In the 2002 season, Yamaha entered 8 machines under 4 teams. The factory team was equipped with a 4-stroke YZR-M1 where as other teams were equipped with a 2-stroke YZR500. The year 2002 marked Japanese rider Norifumi "Norick" Abe's 7th full year in the World Championships as he raced once again under the Antena 3 Yamaha d'Antin Team. The team's machine was the latest evolution of the YZR500. The 4-cylinder 2-stroke 2-shaft V-engine had been developed using the latest technology and provided increased power and more efficient control thanks to its optimized intake/exhaust airflow and compressions. Like previous Yamaha YZR500's, this machine also employed characteristic large cowling that wraps the rider, as well as two exhaust pipes that point out of the sharp rear cowling. Even though 4-stroke bikes were dominant, Abe's Yamaha YZR500 was a serious threat to the competition thanks to its lightweight and agility. With Spanish rider P. Riba as his teammate, the d'Antin Team went into the 2002 season with high hopes.

Nachdem die Yamaha YZR500 1975 die Weltmeisterschaft gewonnen hatte, begann auch die Vorherrschaft von Yamaha's Zweitakt 500cm³ GP-Rennmaschinen in der obersten Kategorie der Motorrad-Gelände-Weltmeisterschaft. Ab Anfang 2002 wurden auch 990cm³ Rennmaschinen zur Teilnahme zugelassen und um auch gemischte Rennen veranstalten zu können, wurde eine neue Klasse unter dem Namen MotoGP geschaffen. Yamaha, Honda, Suzuki und später Aprilia brachten 4-Takt-Maschinen an den Start, um gegen 2-Takt-Maschinen zu kämpfen, in einer Saison, bei welcher die Fans bis an die Rennsattelkante heranrückten. In der Saison 2002 brachte Yamaha 8 Maschinen in vier Teams an den Start. Das Werksteam war mit einer 4-Takt YZR-M1 ausgerüstet, wogegen die anderen Teams mit der 2-Takt YZR500 ausgestattet waren. Das Jahr 2002 war für den Japanischen Fahrer Norifumi "Norick" Abe sein 7. vollständiges Jahr in der Weltmeisterschaft und er fuhr wieder einmal für das Antena 3 Yamaha d'Antin Team. Die Maschine des Teams war die letzte Entwicklungsstufe der YZR500. Der Vierzylinder-2-Takt V-Motor mit zwei Wellen wurde unter Einsatz neuester Technologie entwickelt und bietet dank optimierten Lufteinlass/Auspuff und Kompression noch höhere Leistung und bessere Regelung. Darüber hinaus wurde auch eine bessere Fahrstabilität beim Bremsen und bei Kurvenfahrt erzielt. Wie die vorhergehende Yamaha YZR500 verwendete diese Maschine die charakteristische lange Verkleidung, welche den Fahrer umhüllt, ebenso die zwei Auspuffrohre, die über die Abrisskante der hinteren Verkleidung hervorstehen. Wenn auch die 4-Takt-Motorräder dominant waren, stellte Abe's Yamaha YZR500 wegen ihres geringen Gewichts und ihrer Beweglichkeit eine echte Bedrohung dar. Mit dem Spanischen Fahrer P.Riba als Teamgefährte, ging das d'Antin Team mit großen Hoffnungen in die Saison 2002.

Avec la victoire de la YZR500 dans le Championnat du Monde 1975 débuta le règne des Yamaha 2 temps 500cm³ dans la catégorie reine de cette épreuve prestigieuse. A partir de 2002, des machines quatre temps de 990cm³ furent autorisées à courir et une nouvelle catégorie dénommée Moto GP fut instituée. Yamaha, Honda et Suzuki puis Aprilia par la suite engagèrent des motos quatre temps face aux deux temps pendant une saison qui enthousiasma les fans de compétition motocycliste. Durant la saison 2002, huit Yamahas de quatre teams différents étaient engagées. Le team usine était équipé de YZR-M1 quatre temps tandis que les autres disposaient de YZR500 deux temps. Cette saison était la septième à temps plein dans le Championnat du Monde pour le pilote japonais Norifumi "Norick" Abe, portant encore une fois les couleurs du team Antena 3 Yamaha d'Antin. Sa monture était la dernière évolution de la YZR500. Le moteur quatre cylindres en V deux temps disposait des derniers raffinements technologiques et délivrait une puissance accrue grâce à l'optimisation des flux d'admission et d'échappement et d'un taux de compression accru. La stabilité en virage et en freinage était également améliorée. Comme les YZR500 qui l'avaient précédée, cette machine disposait d'un grand carénage enveloppant le pilote et de deux pots d'échappement débouchant à la pointe du carénage arrière. Malgré la domination des nouvelles motos quatre temps, la Yamaha YZR500 d'Abe fut une menace sérieuse grâce à sa légèreté et sa maniabilité. Avec Abe et son coéquipier, l'espagnol P. Riba, le team d'Antin fondait beaucoup d'espoirs pour la saison 2002.

1975年にヤマハYZR500がチャンピオンを獲得して以来、２輪ロードレース世界選手権のトップカテゴリーマシンとして君臨してきた2ストローク500ccのGPレーサー。2002年からは新たに990ccの4ストロークレーサーの参加が認められ、両マシンの混走となるためにクラス名もMotoGPと改められたのです。ヤマハ、ホンダ、スズキ、そしてアプリリアから4ストロークマシンがエントリーし、新開発されたこれらのマシンが熟成された2ストロークマシンとどう闘うのか、大きな注目を集めるシーズンとなったのです。この年ヤマハは４チームに８台のマシンを投入。ファクトリー・チームにはYZR-M1と呼ばれる4ストロークマシンが、その他のチームには2ストロークのYZR500が与えられました。世界選手権フル参戦７年目となる日本人ライダー、ノリックこと阿部典史選手は前年同様アンテナ３・ヤマハ・ダンティーンチームに所属。マシンは熟成が進められたYZR500です。2ストローク２軸クランクＶ型４気筒エンジンは、先進技術を投入したピストンや吸排気系の最適化によりパワーアップに加えてコントロール性をも高めた特性に仕上げられました。軽量・高剛性のアルミ製デルタボックスフレームは各部のディメンションやサスペンション・ジオメトリーを変更。旋回性能やブレーキング時の安定性を高め、エンジン特性と相まって優れたハンドリングを引き出しています。またフロントカウルはライダーを包み込むような大型のタイプを引き続き使用。シートカウルは後端に向かって絞り込まれ、カウルの先端から２本のサイレンサーが突き出すという独特のフォルムとなっています。4ストロークマシンが優位にレースを展開するシーズンとなりましたが、阿部典史選手はYZR500の軽量な車体と旋回性能の高さを武器に4ストローク勢を相手に善戦。前年、スーパースポーツ世界選手権を戦っていたスペイン人ライダー、P.リバ選手を新たにチームメイトに迎え、ともに健闘を見せたのです。

0802 ©2002 TAMIYA

1051547

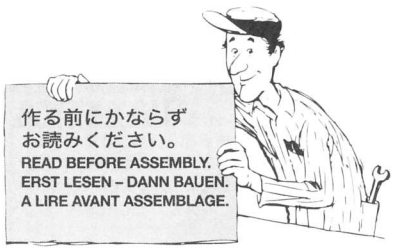

●このキットは組み立てモデルです。作る前に必ず説明書を最後までお読みください。また小学生などの低年齢の方が組み立てる時は、保護者の方もお読みください。
●接着剤や塗料は、必ずプラスチック用をお使いください。（別売）
●メッキ部品を接着する際は、必ず接着面のメッキをはがしてください。

●Read carefully and fully understand the instructions before commencing assembly. A supervising adult should also read the instructions if a child assembles the model.
●Remove plating from areas to be cemented.

●Bevor Sie mit dem Zusammenbau beginnen, sollten Sie alle Anweisungen gelesen und verstanden haben. Fall sein Kind das Modell zusammenbaut, sollte ein beaufsichtigender Erwachsener die Bauanleitung ebenfalls gelesen haben.
●An den Klebestellen muß die Chromschicht abgeschabt werden.

●Bien lire et assimiler les instructions avant de commencer l'assemblage. La construction du modèle par un enfant doit s'effectuer sous la surveillance d'un adulte.
●Enlever le revêtement chromé des parits à encoller.

●用意する工具 / Tools recommended / Benötigtes Werkzeug / Outillage nécessaire

接着剤（プラスチック用）
Cement
Kleber
Colle

ニッパー
Side cutters
Seitenschneider
Pince coupante

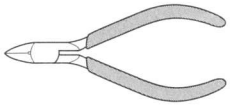

ナイフ
Modeling knife
Modelliermesser
Couteau de modéliste

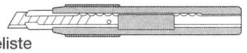

ピンセット
Tweezers
Pinzette
Précelles

はさみ
Scissors
Schere
Ciseaux

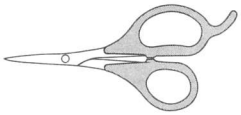

塗装指示のマークです。タミヤカラーのカラーナンバーで指示しました。
This mark denotes numbers for Tamiya Paint colors.

TS-14 (X-1)	●ブラック / Black / Schwarz / Noir
TS-29 (X-18)	●セミグロスブラック / Semi gloss black / Seidenglanz Schwarz / Noir satiné
TS-30	●シルバーリーフ / Silver leaf / Met. Silber / Aluminium
TS-49	●ブライトレッド / Bright red / Leuchtrot / Rouge brillant
X-7	●レッド / Red / Rot / Rouge
X-8	●レモンイエロー / Lemon yellow / Zitronengelb / Jaune citron
X-10	●ガンメタル / Gun metal / Metall-Grau / Gris acier
X-11	●クロームシルバー / Chrome silver / Chrom-Silber / Aluminium chromé
X-12	●ゴールドリーフ / Gold leaf / Gold Glänzend / Doré
X-13	●メタリックブルー / Metallic blue / Blau-Metallic / Bleu métallisé
X-14	●スカイブルー / Sky blue / Himmelblau / Bleu ciel
X-21	●フラットベース / Flat base / Mattierungsmittel / Produit mattant
X-31	●チタンゴールド / Titanium gold / Titan-Gold / Or Titanium
X-32	●チタンシルバー / Titanium silver / Titan-Silber / Argent Titanium
X-34	●メタリックブラウン / Metallic brown / Metallic-Braun / Brun métallisé
XF-1	●フラットブラック / Flat black / Matt Schwarz / Noir mat
XF-2	●フラットホワイト / Flat white / Matt Weiß / Blanc mat
XF-7	●フラットレッド / Flat red / Matt Rot / Rouge mat
XF-16	●フラットアルミ / Flat aluminum / Matt Aluminium / Aluminium mat
XF-28	●ダークコッパー / Dark Copper / Dunkles Kupfer / Cuivre foncé
XF-56	●メタリックグレイ / Metallic grey / Grau-Metallic / Gris métallisé
XF-63	●ジャーマングレイ / German grey / Deutsches Grau / Gris Panzer

⚠ 注　意

●工具の使用には十分注意してください。特にナイフ、ニッパーなどの刃物によるケガや事故に注意してください。
●接着剤や塗料は使用する前にそれぞれの注意書きをよく読み、指示に従って正しく使用し、使用する時は換気に十分注意してください。
●小さなお子様のいる所での工作はやめてください。小さな部品の飲み込みや、ビニール袋をかぶっての窒息などの危険な状況が考えられます。

⚠ CAUTION

●When assembling this kit, tools including knives are used. Extra care should be taken to avoid personal injury.
●Read and follow the instructions supplied with paint and/or cement, if used (not included in kit). Use plastic cement and paints only.
●Keep out of reach of small children. Children must not be allowed to put parts in their mouth, or pull vinyl bag over the head.

⚠ VORSICHT

●Beim Zusammenbau dieses Bausatzes werden Werkzeuge einschließlich Messer verwendet. Zur Vermeidung von Verletzungen ist besondere Vorsicht angebracht.
●Wenn Sie Farben und/oder Kleber verwenden (nicht im Bausatz enthalten), beachten und befolgen Sie die dort beiliegenden Anweisungen. Nur Klebstoff und Farben für Plastik verwenden.
●Bausatz von kleinen Kindern fernhalten. Verhüten Sie, daß Kinder irgendwelche Bauteile in den Mund nehmen oder Plastiktüten über den Kopf ziehen.

⚠ PRECAUTIONS

●L'assemblage de ce kit requiert de l'outillage, en particulier des couteaux de modélisme. Manier les outils avec précaution pour éviter toute blessure.
●Lire et suivre les instructions d'utilisation des peintures et ou de la colle, si utilisées (non incluses dans le kit). Utiliser uniquement une colle et des peintures spéciales pour le polystyrène.
●Garder hors de portée des enfants en bas âge. Ne pas laisser les enfants mettre en bouche ou sucer les pièces, ou passer un sachet vinyl sur la tête.

1 エンジンの組み立て
Engine assembly
Motor-Zusammenbau
Assemblage du moteur

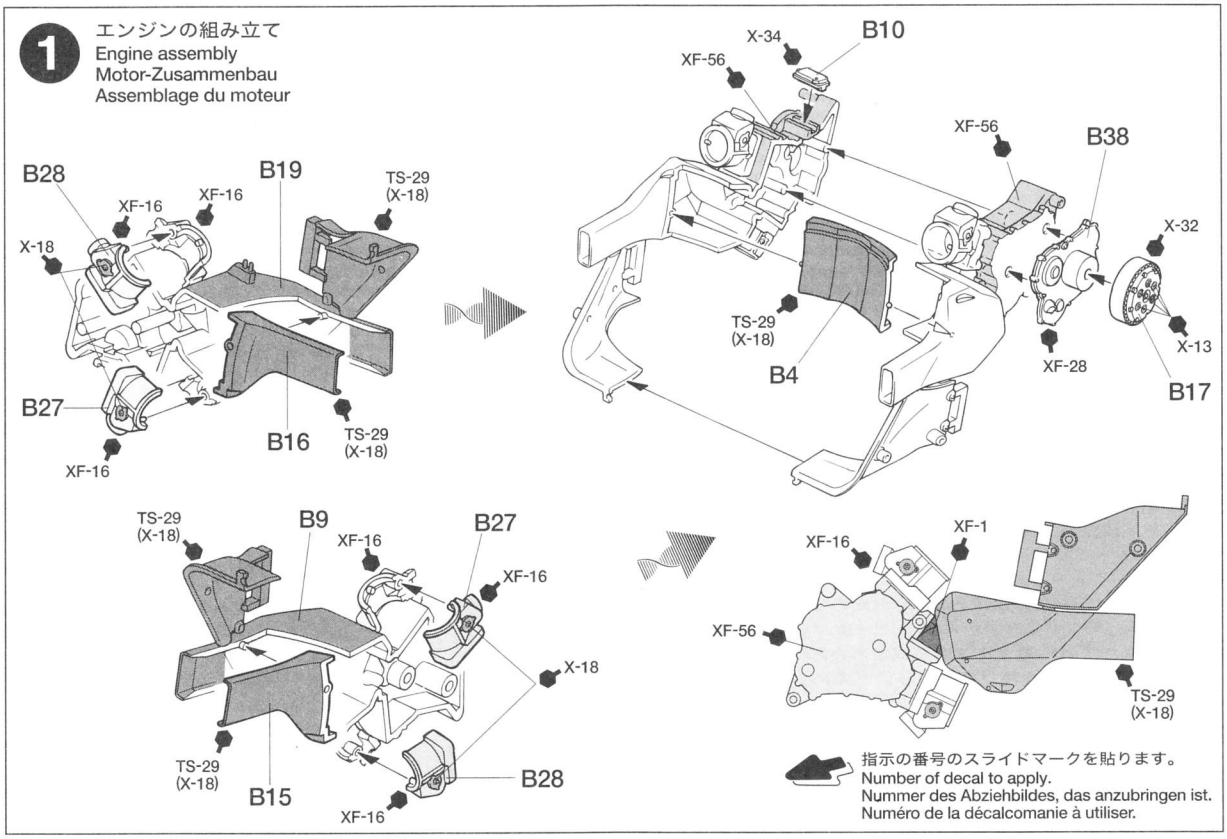

指示の番号のスライドマークを貼ります。
Number of decal to apply.
Nummer des Abziehbildes, das anzubringen ist.
Numéro de la décalcomanie à utiliser.

2 ラジエーターの取り付け
Attaching radiator
Anbringung des Kühlers
Fixation du radiateur

《ラジエーター》
Radiator
Kühler
Radiateur

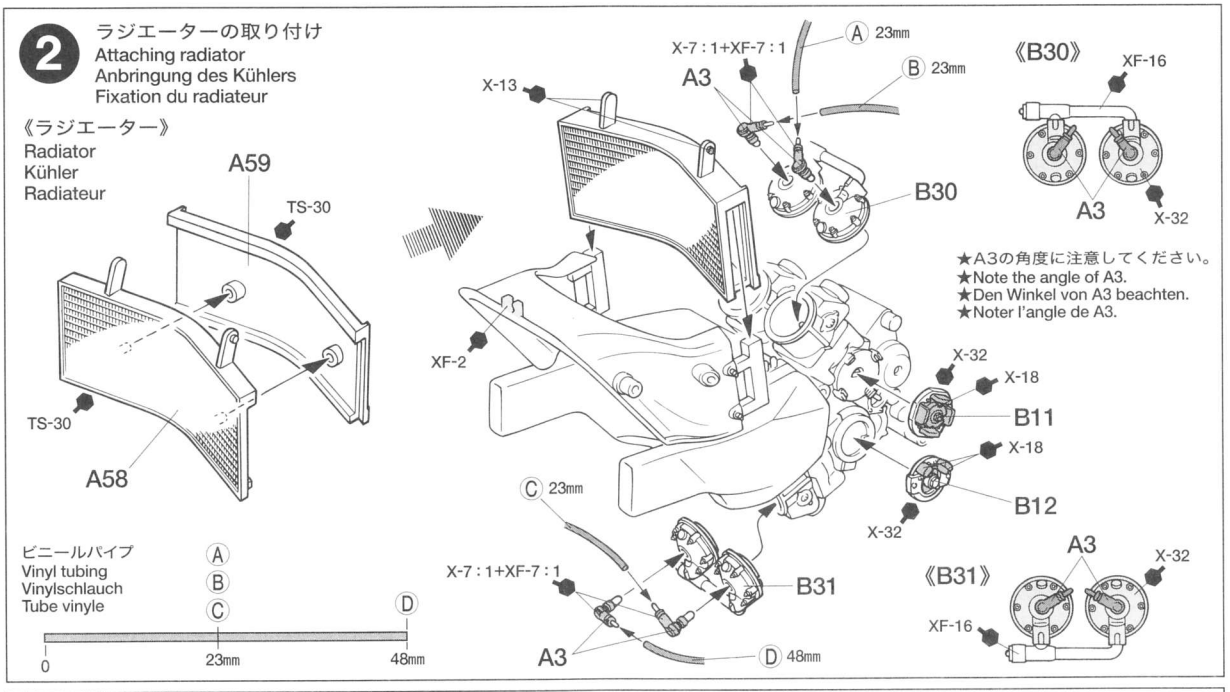

3 フレームの組み立て
Frame assembly
Rahmen-Zusammenbau
Assemblage du cadre

《リヤダンパーマウント》
Rear damper mount
Halterung des hinteren Dämpfers
Embase d'amortisseur arrière

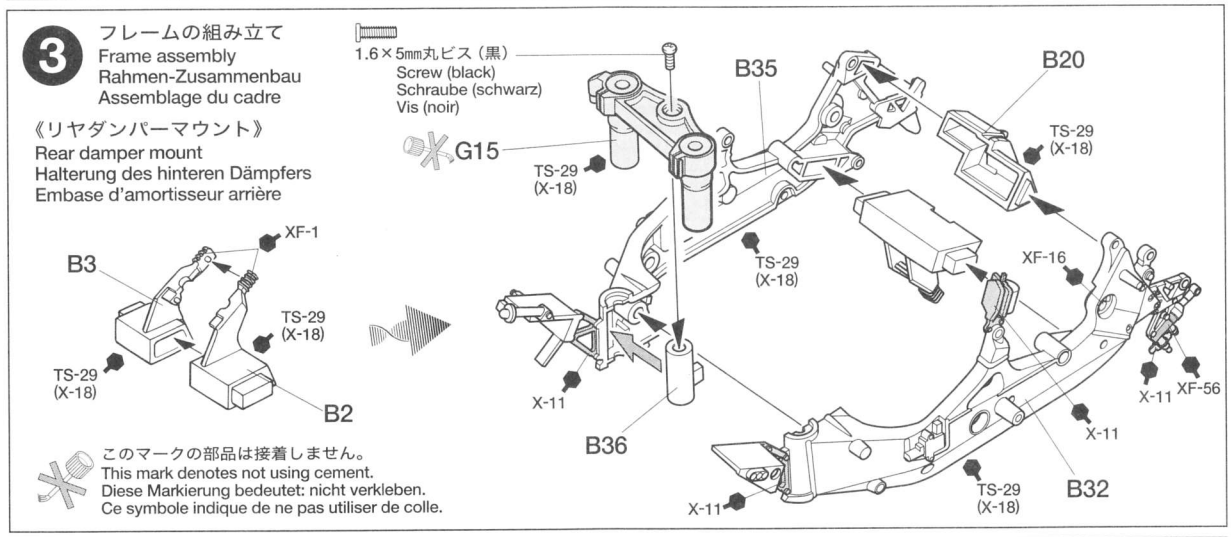

4 エンジンの取り付け
Attaching engine
Einbau des Motors
Fixation du moteur

《エンジンのマウント位置》
Position of engine
Anordnung des Motors
Position du moteur

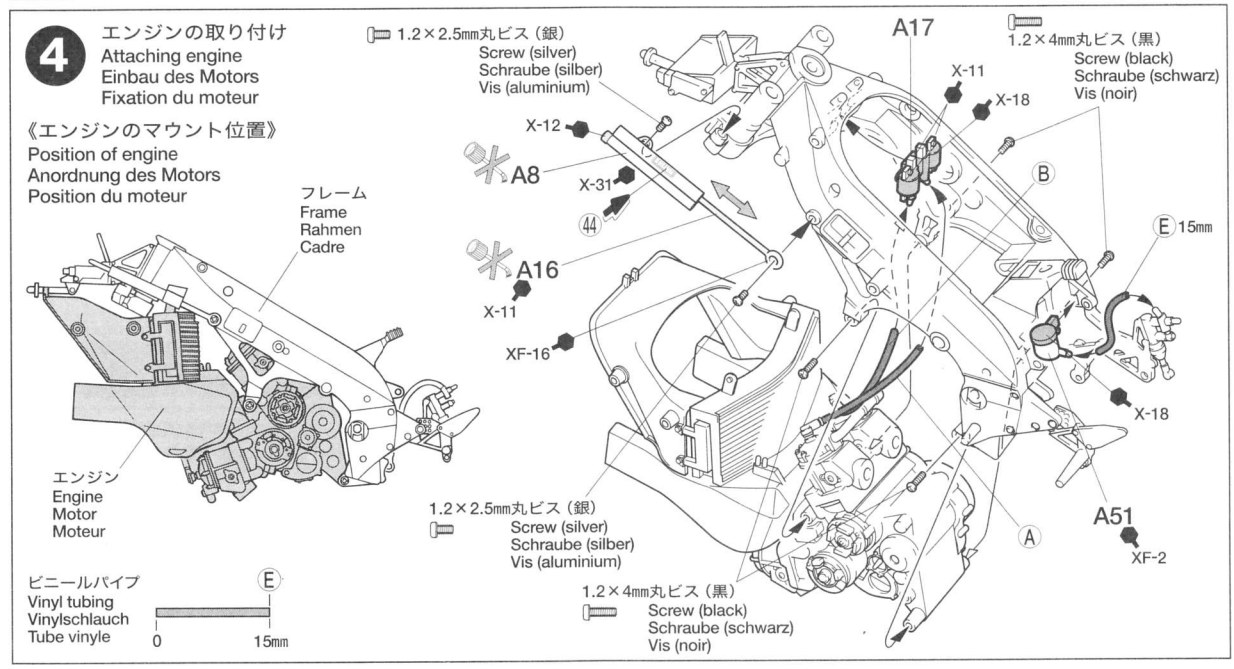

5 下側ラジエーターの取り付け
Attaching underside radiator
Anbringung des untenliegenden Kühlers
Fixation du radiateur inférieur

《リヤタイヤ》
Rear wheel
Hinterrad
Roue arrière

リヤタイヤ（太）
Rear tire (wide)
Hinterer Reifen (breit)
Pneu arrière (large)

B25
TS-14 (X-1)
X-10
B24
X-18
X-11
X-32
XF-16

A23
TS-30
TS-30
A27
A24
XF-1
TS-30
TS-30
XF-1
TS-30
A25
TS-30
X-18

6 スイングアームの組み立て
Swing arm assembly
Zusammenbau der Schwinge
Assemblage du bras oscillant

《リヤダンパー》
Rear damper
Hinterer Stoßdämpfer
Amortisseur arrière

B37
B14
X-32
XF-56
TS-29 (X-18)
リヤタイヤ
Rear wheel
Hinterrad
Roue arrière
A18
X-31
A2
X-32
X-18
X-32
コイルスプリング
Coil spring
Spiralfeder
Ressort hélicoidal
A22
X-31
X-32
TS-29 (X-18)
B23
X-34
X-18
X-32
XF-16
X-11
X-31
A28
XF-16
A44
両側 44
Apply to both sides.
Auf beiden Seiten anbringen.
Apposer sur les deux côtés.
TS-29 (X-18)
B29
1.6×25mm丸ビス（銀）
Screw (silver)
Schraube (silber)
Vis (aluminium)

7 スイングアームの取り付け
Attaching swing arm
Anbringung der Schwinge
Fixation du bras oscillant

0 ビニールパイプ
Vinyl tubing
Vinylschlauch
Tube vinyle
F 65mm

1.6×25mm丸ビス（銀）
Screw (silver)
Schraube (silber)
Vis (aluminium)

F 65mm
A42
X-32
B34
TS-29 (X-18)
XF-2
スイングアーム
Swing arm
Schwingarm
Bras oscilant
X-32
XF-56
XF-16
《プラグコードの取り付け》
Attaching plug cable
Anbringung der Zündkabel
Installation du câble d'allumage
X-14
XF-16
X-11
A6
X-18
D
C

8 ステアリングの取り付け
Attaching steering
Befestigung des Lenkers
Tête de fourche

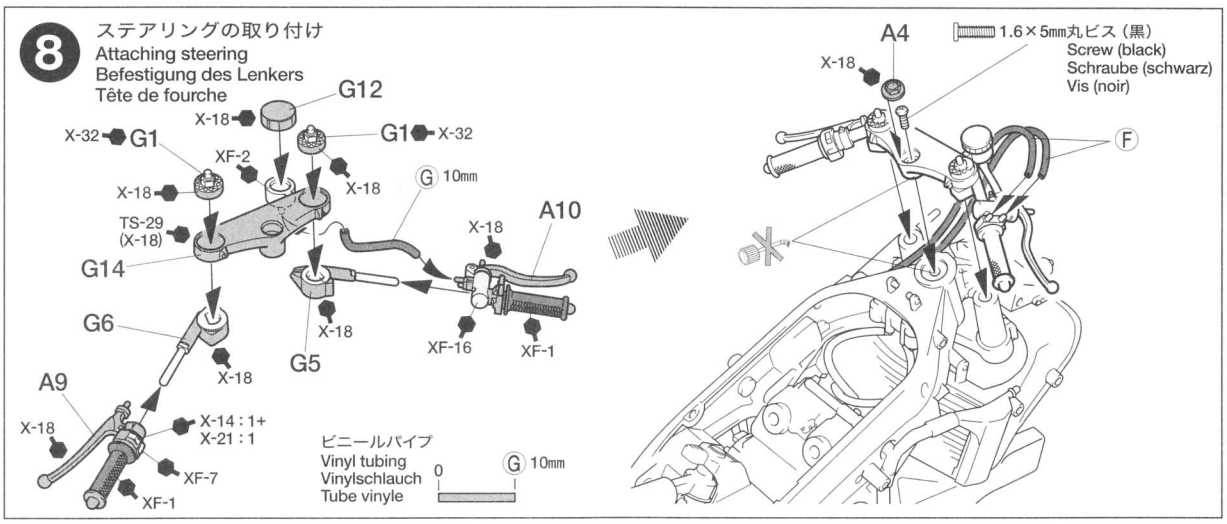

9 フロントフォークの組み立て
Front fork assembly
Zusammenbau der Vorderachsgabel
Assemblage de la fourche

《フロントタイヤ》
Front wheel
Vorderrad
Roue avant

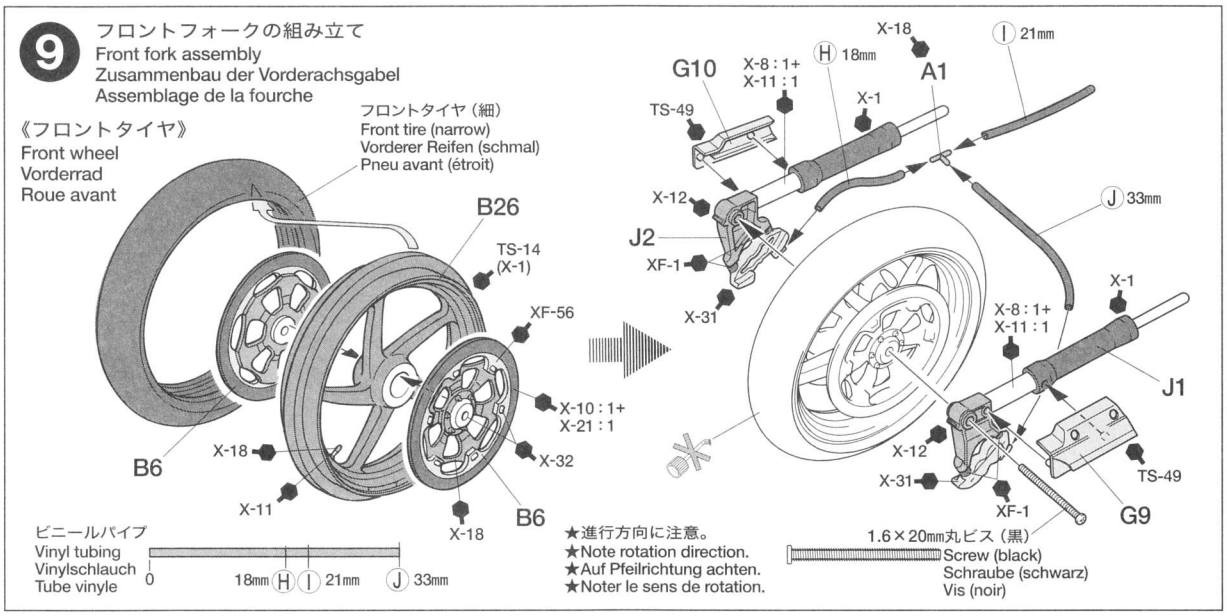

10 フロントフォークの取り付け
Attaching front fork
Anbringung der Vorderachsgabel
Installation de la fourche

《フロントフェンダー》
Front fender
Vorderes Schutzblech
Garde-boue avant

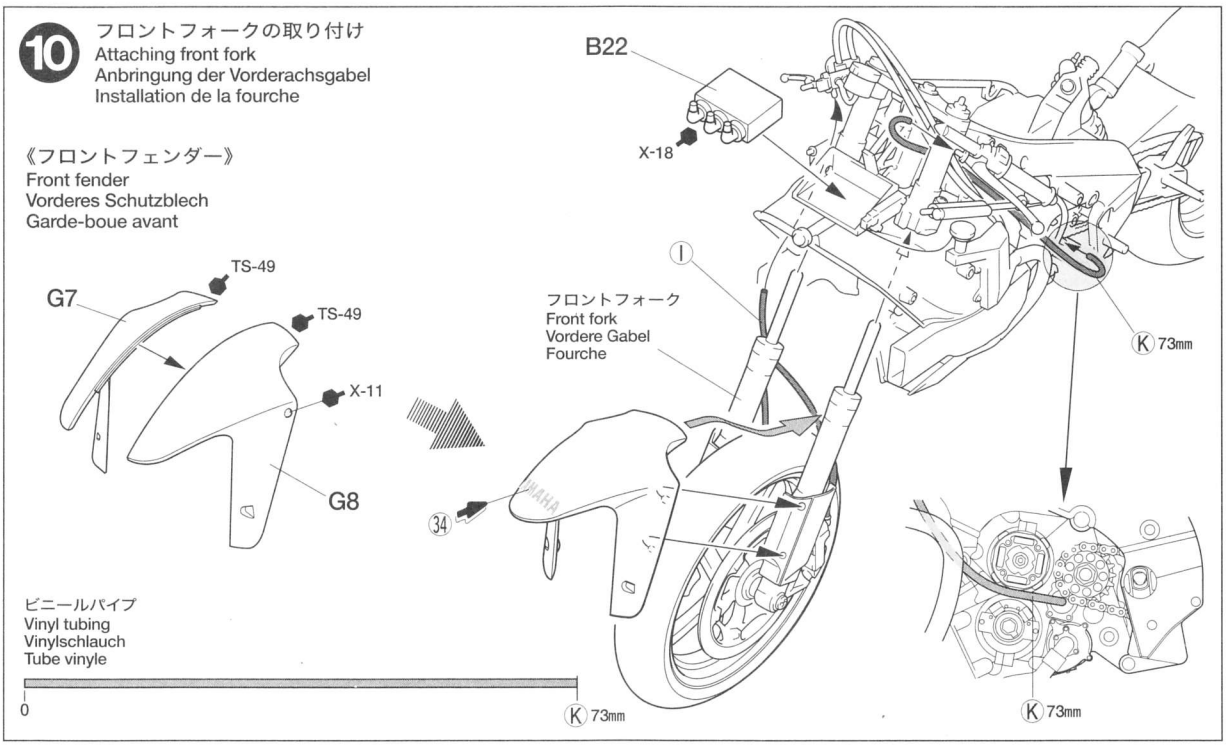

11 チャンバーの組み立て
Exhaust chamber assembly
Zusammenbau der Auspufftöpfe
Assemblage des lignes d'échappement

《A》 《B》 《C》 《D》

A37 A38 A41 A40 A49 A54 A57 A55 A11 A12 A13 G19 G20 X-32 ⑫ ⑬

12 下側チャンバーの取り付け
Attaching underside exhaust chamber
Anbringung der untenliegenden Auspufftöpfe
Installation des lignes d'échappement

《下側チャンバー》
Underside exhaust chamber
Untenliegende Auspufftöpfe
Echappements inférieurs

《C》 《D》

1.2×4mm丸ビス（黒）
Screw (black)
Schraube (schwarz)
Vis (noir)

ビニールパイプ
Vinyl tubing
Vinylschlauch
Tube vinyle

0 Ⓛ 48mm

13 シートカウル部品の組み立て
Seat cowl parts assembly
Zusammenbau von Teilen der Sitzverkleidung
Assemblage du dosseret de selle

《チャンバーステー》
Chamber stay
Halterung für Auspufftopf
Support d'échappement

《コンピュータデッキ》
Computer deck
Computerdeck
Platine informatique

《シートカウル》
Seat cowl
Sitzverkleidung
Dosseret de selle

G2 G3 G4 G13 G16 G21 G22 G23 X-13 X-18 XF-1 TS-49 ⑨ ⑩

14 シートカウルの組み立て
Seat cowl assembly
Zusammenbau der Sitzverkleidung
Finition du dosseret de selle

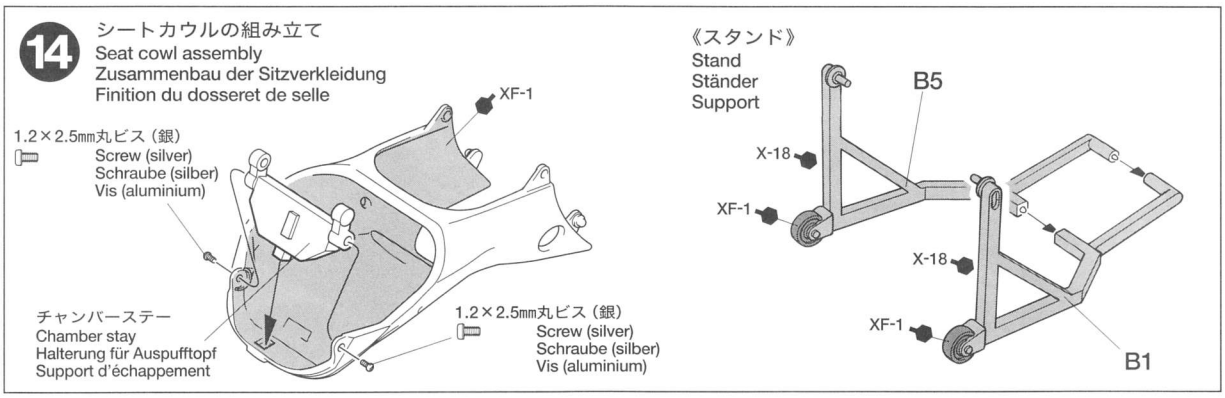

15 シートカウルの取り付け
Attaching seat cowl
Befestigung der Sitzverkleidung
Fixation du dosseret de selle

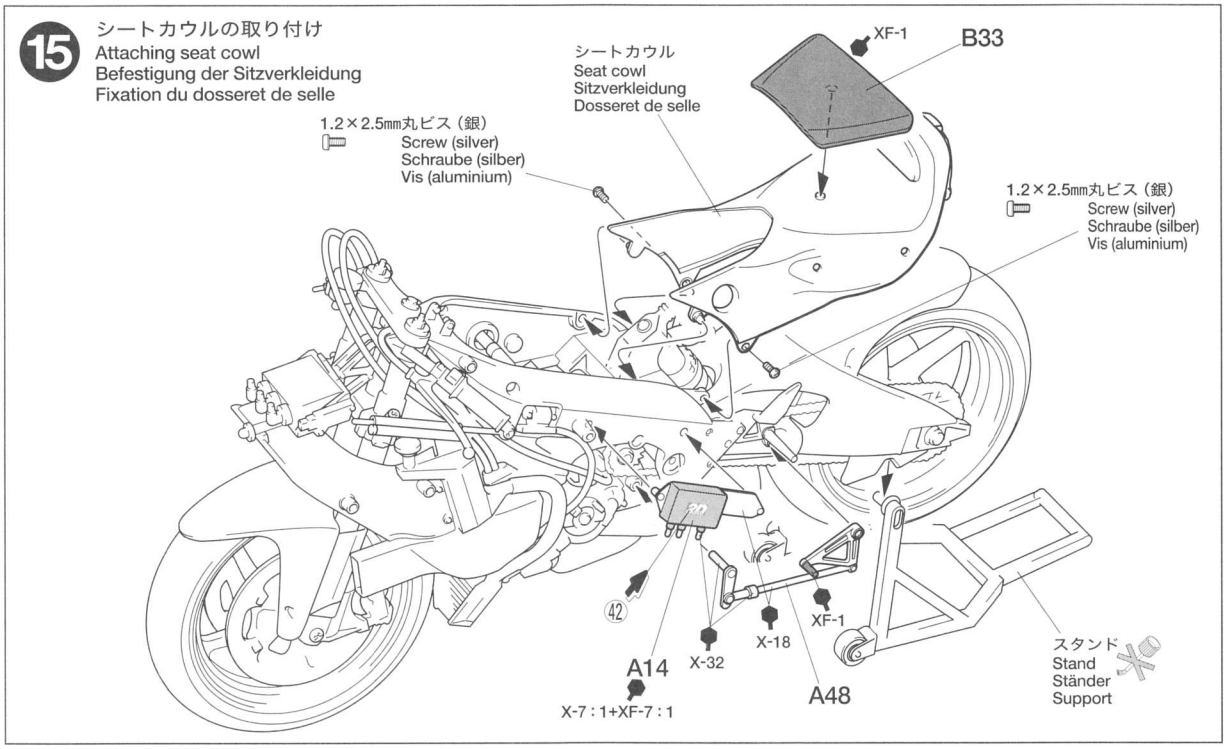

16 上部チャンバーの取り付け
Attaching upper side exhaust chamber
Befestigung des obenliegenden Auspufftopfs
Installation des échappements supérieurs

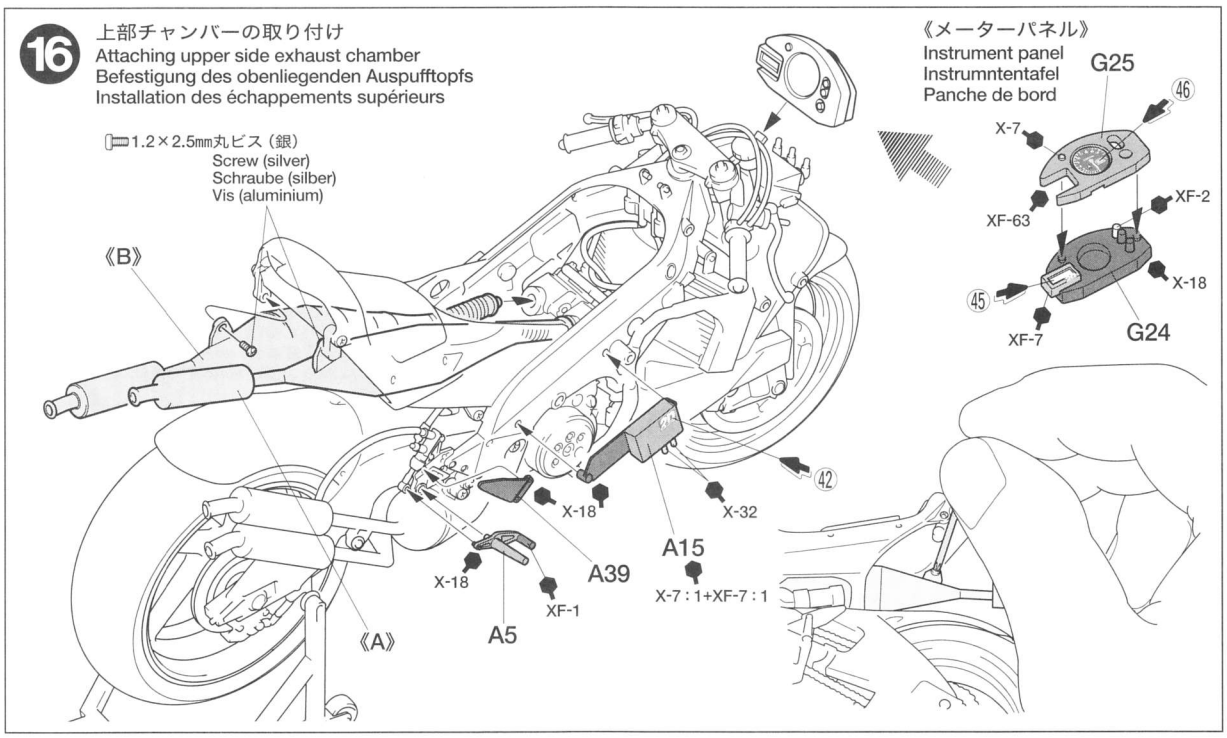

17 カウルの組み立て
Upper cowl assembly
Zusammenbau der oberen Verkleidung
Assemblage du carénage supérieur

《アッパーカウル》
Upper cowl
Obere Verkleidung
Carénage supérieure

《燃料タンク》
Fuel tank
Kraftstofftank
Réservoir

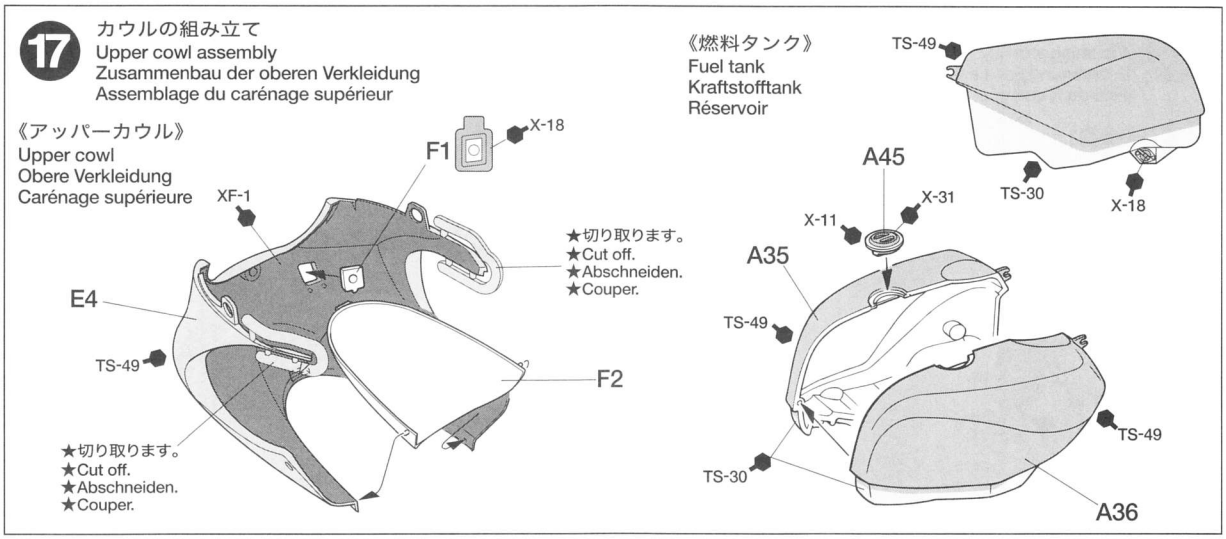

18 タンクの取り付け
Attaching fuel tank
Einbau des Kraftstofftank
Fixation du réservoir

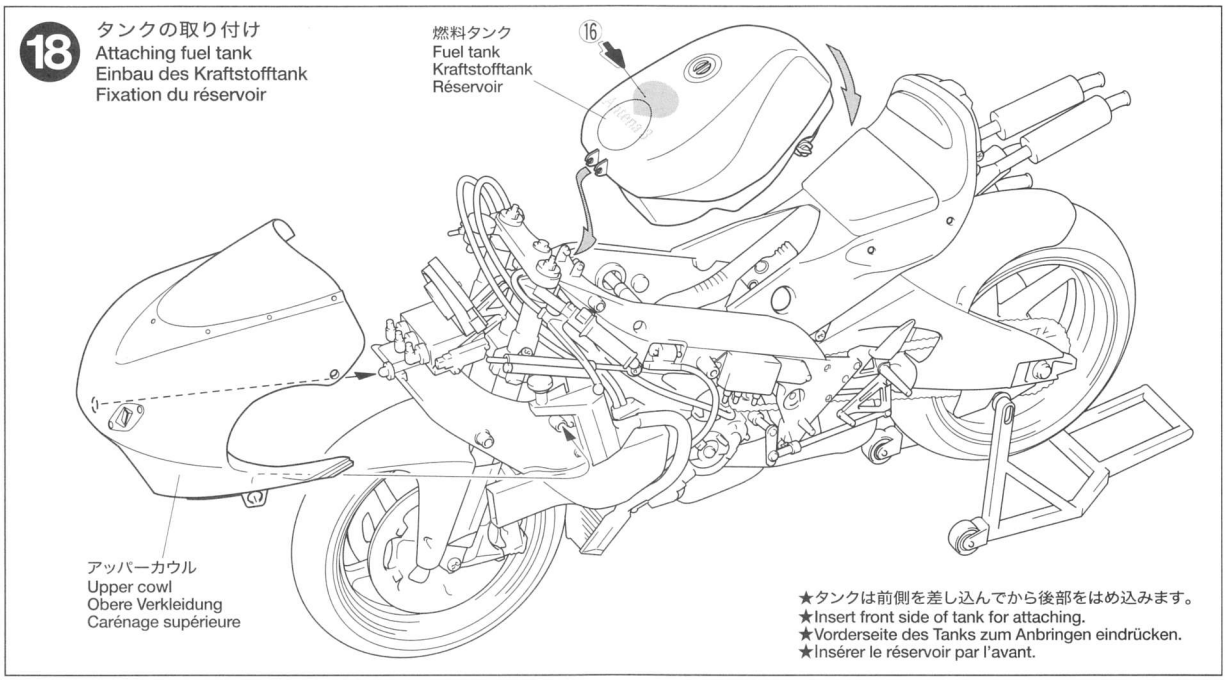

19 リヤカウルの取り付け
Attaching rear cowl
Befestigung der Heckverkleidung
Fixation du carénage arrière

《リヤカウル》
Rear cowl
Heckverkleidung
Carénage arrière

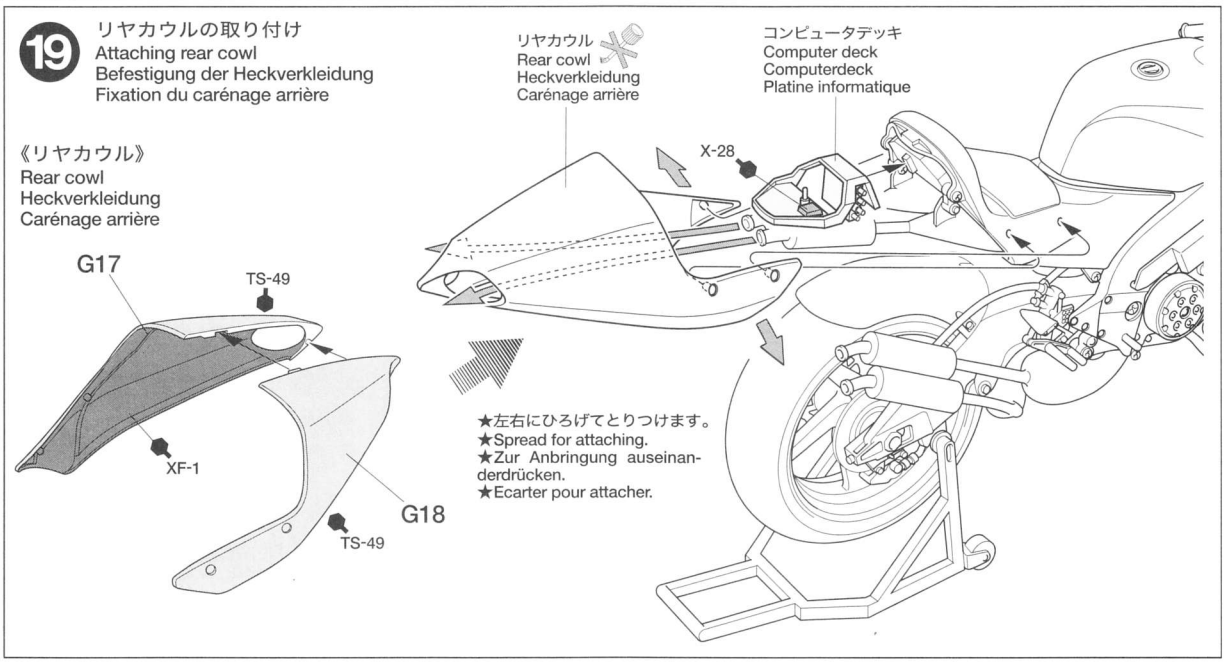

20 サイドカウルの取り付け
Attaching side cowl
Anbringung der Seitenverkleidung
Fixation des carénages latéraux

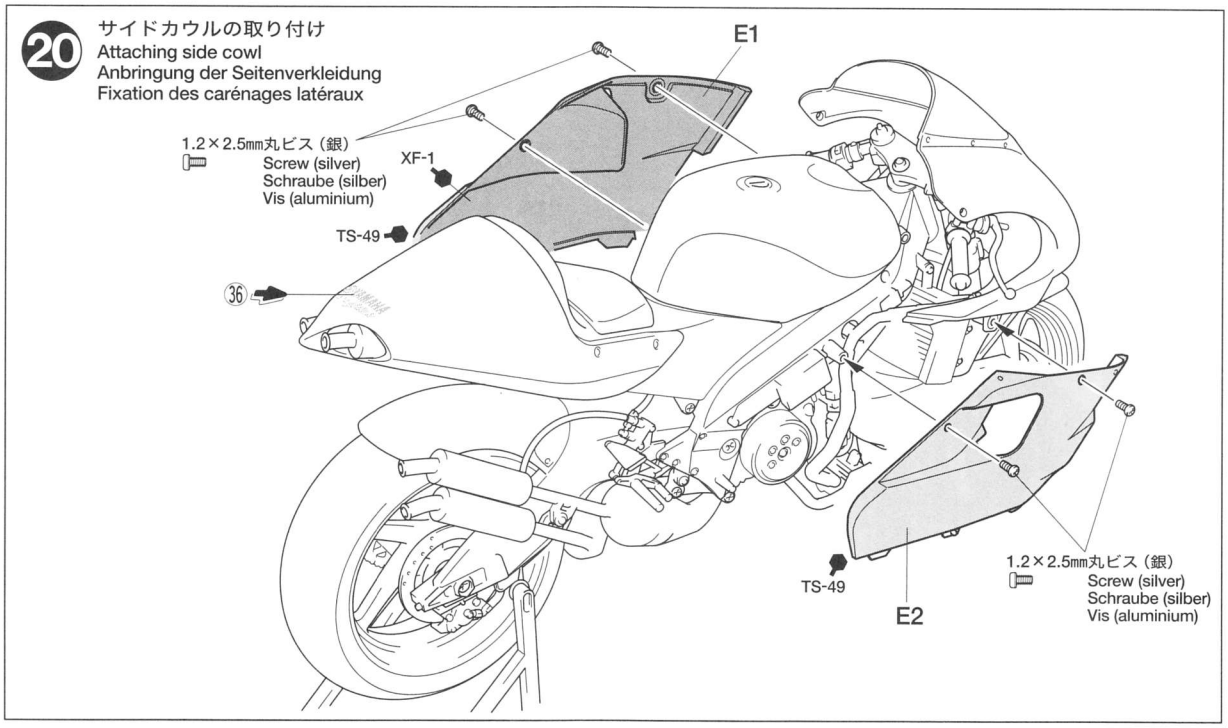

21 アンダーカウルの取り付け
Attaching under cowl
Anbringung der unteren Verkleidung
Fixation du carénage inférieur

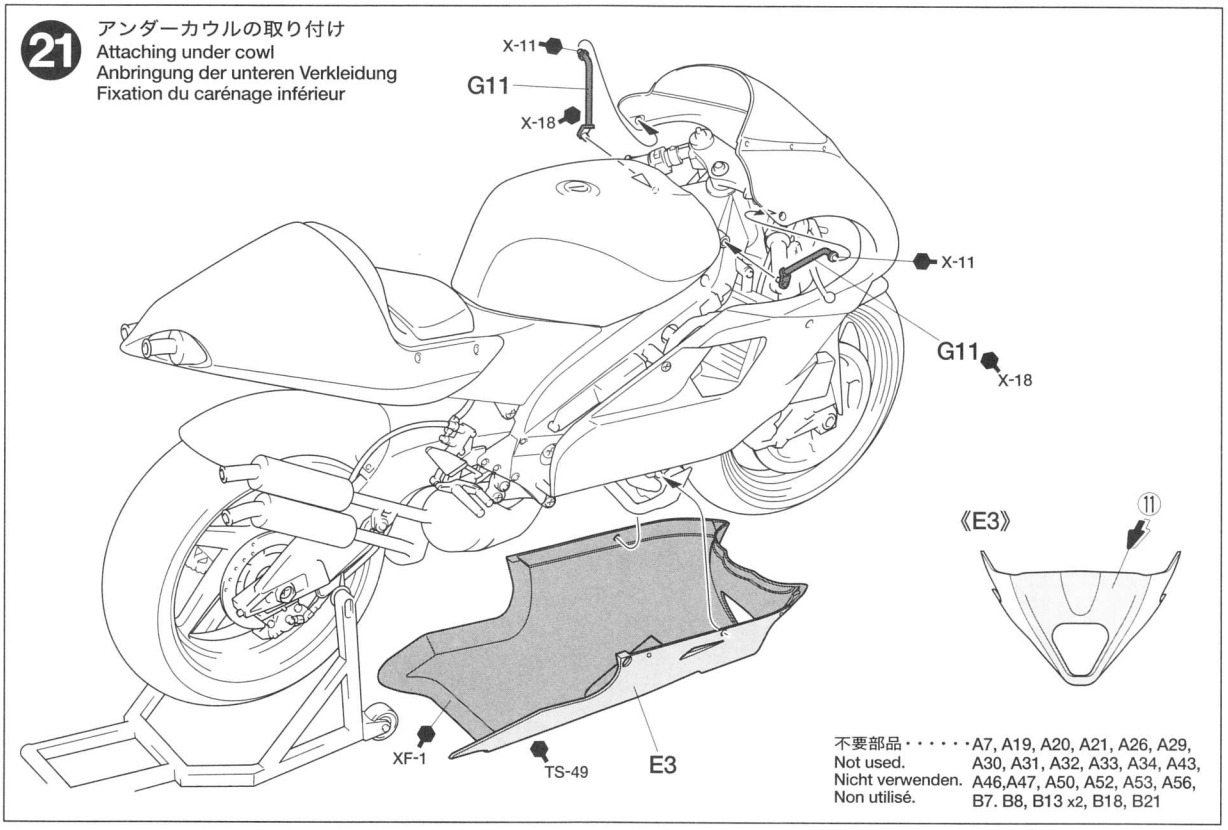

不要部品・・・・・・A7, A19, A20, A21, A26, A29, A30, A31, A32, A33, A34, A43, A46,A47, A50, A52, A53, A56, B7. B8, B13 x2, B18, B21
Not used.
Nicht verwenden.
Non utilisé.

TECH TIPS / 組み立てアドバイス

★タミヤのホームページでさらに詳しい組み立てテクニックや、最新の製品情報がご覧になれます。 **www.tamiya.com**

●パーツを切り出す。
①各パーツは破損しないようゲート口（パーツとランナー枠とをつなぐ部分）をニッパーなどで丁寧に切り、パーツを切り出します。
②パーツは接着する前に仮組みして、接着面を良く確認する。また、部品の歪みや隙間がないかも確認しておきます。

●CUT OFF PARTS
① Use side cutters and carefully cut off connected point between plastic parts and sprue.
② Attach parts temporarily to confirm cement position prior to application.

●接着面のラインを消す。
①接着剤を多めにつけて部品を接着し、接着剤を接着面からはみ出させます。
②十分に乾かした後、はみ出した接着剤をカッターなどで取り除き、細かい目の紙ヤスリ（タミヤフィニッシングペーパー：1000番）などで研いでください。

●FINISHING CEMENTED PORTIONS
① Apply plenty of cement and let it overflow.
② After cement has cured, remove excess using modeling knife. Then, smooth surface using fine abrasive papers (#1000).

MARKING TIRE

《タイヤマークの貼り方》
タイヤマークは保護紙、マークが印刷されたマーク紙、台紙からなっています。
①マークを貼る部分のほこりや油気などをぬらした布で拭き取ってください。
②保護紙を取り去ります。（マーク面を汚さないように注意します。）マークより少し大きめにカッターなどで切れ目を入れ、台紙からマークをはがします。

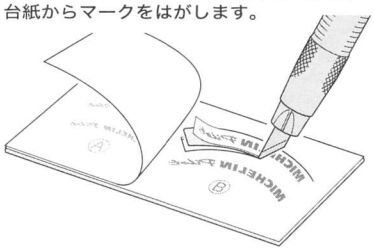

③文字が正しく読めるように、マーク紙を裏返しにしてタイヤに合わせ、指でこすってマークを貼り付けます。
④マーク紙の上から水を付けた指で、マーク部をなでるようにします。
⑤しばらくしてマークがタイヤに貼り付いたら、ゆっくりマーク紙をはがします。
⑥マークをはがしたあとは、水気をやわらかい布などでふきとってください。

HOW TO APPLY TIRE DECALS
Tire decals have an adhesive surface, and are covered by thin protective paper.
1.Wipe tire surface with a damp cloth.
2.Remove protective paper. Be carful not to soil the adhesive surface. Cut out decal and peel off the lining using edge of a knife blade.
3.Place decal into position and rub lightly with your finger.
4.Apply moisture with a wet finger.
5.Carefully remove the paper.
6.Wipe off excess moisture with a soft cloth.

ANBRINGEN DER REIFEN-ABZIEHBILDER
Die Reifen-Abziehbilder haben eine Klebeschicht.
1.Die Reifenoberäche mit feuchtem Tuch abwischen.
2.Das Schutzpapier entfernen. Vorsicht, keinen Schmutz auf die Klebefläche bringen. Das Abziehbild mit Modelliermesser ausschneiden und mit der Messerkante abziehen.
3.Das Abziehbild an richtigem Platz anbringen und mit dem Finger leicht andrücken.
4.Mit naßem Finger Feuchtigkeit aufftragen.
5.Das Papier vorsichtig abziehen.
6.Überschüssige Feuchtigkeit mit weichem Tuch wegwischen.

COMMENT POSER LES TRANSFERTS SUR LES PNEUS
Les inscriptions à poser sur les pneus sont présentées sous from de transfert dont l'une des faces est adhésive.
1.Nettoyer le pneu avec un chiffon humide.
2.Enlever le papier de protection. Attention à ne pas salir la surface adhésive. Découper les décalcomanies et détacher suivant la ligne en utilisant la pointe d'un couteau.
3.Mettre la décalcomanie en place et frotter légèrement avec le doigt.
4.Humidifier avec un doigt mouillé.
5.Enlever le papier avec précaution.
6.Enlever l'excès d'humidité avn sec.

APPLYING DECALS

《スライドマークの貼りかた》
①はりたいマークをハサミで切りぬきます。
②マークをぬるま湯に10秒ほどひたしてからタオル等の布の上におきます。
③台紙のはしを手で持ち、貼るところにマークをスライドさせてモデルに移してください。
④指に少し水をつけてマークをぬらしながら、正しい位置にずらします。
⑤やわらかい布でマークの内側の気泡を押し出しながら、押しつけるようにして水分をとります。

DECAL APPLICATION
1.Cut off decal from sheet.
2.Dip the decal in tepid water for about 10 sec. and place on a clean cloth.
3.Hold the backing sheet edge and slide decal onto the model.
4.Move decal into position by wetting decal with finger.
5.Press decal gently down with a soft cloth until excess water and air bubbles are gone.

ANBRINGUNG DES ABZIEHBILDES
1.Abziehbild vom Blatt ausschneiden.
2.Das Abziehbild ungefähr 10 Sek. in lauwarmes Wasser tauchen, dann auf sauberen Stoff legen.
3.Die Kante der Unterlage halten und das Abziehbild auf das Modell schieben.
4.Das Abziehbild an die richtige Stelle schieben und dabei mit dem Finger das Abziehbild naßmachen.
5.Das abziehbild mit weichem Stoff ganz andrückn, bis kein überflüssiges Wasser und keine Luftblasen mehr vorhanden sind.

APPLICATION DES DECALCOMANIES
1.Découpez la décalcomanie de sa feuille.
2.Plongez la décalcomanie dans de l'eau tiède pendant 10 secondes environ et poser sur un linge propre.
3.Retenez la feuille de protection par le côté et glissez la décalcomanie sur le modèle réduit.
4.Placez la décalcomanie à l'endroit voulu en la mouillant avec un de vos doigts.
5.Pressez doucement la décalcomanie avec un tissu doux jusqu'à ce que l'eau en excès et les bulles aient disparu.

PAINTING

《アンテナ3 ヤマハ ダンティーン YZR500 '02の塗装》
2002年のロードレース世界選手権Moto-GPクラスにおいて、2ストロークマシンで果敢な走りを見せた阿部典史選手のヤマハYZR500。レッドを基調にカウル中央にはメインスポンサーのスペインのテレビ局「アンテナ3」のロゴが、そして下部にはスペインのオイルメーカー「レプソル」のロゴが配されていました。エンジンや足まわりなどのメカニズム部分の塗装は組立図中に示してあります。スライドマークは別紙を参考に貼ってください。

Painting the Antena 3 Yamaha d'Antin YZR500 '02
This is the 2-stroke machine Yamaha YZR500 piloted by Norifumi Abe who tore up the track at the Road Race World Championship 2002 Moto-GP class. On a red color base, the Spanish television "Antena 3" logo is applied on the center of the cowl with the Spanish oil maker "Repsol" logo on the lower part. Detailed painting is called out during construction and should be done at that time. Refer to the enclosed instructions to apply decals.

Lackierung der Antena 3 Yamaha d'Antin YZR500 '02
Dies ist die 2-Takt-Maschine Yamaha YZR500, gesteuert von Norifumi Abe, der damit bei der Straßenweltmeisterschaft 2002 in der MotoGP Klasse die Rennstrecke niederbügelt. Auf einem rotfarbenen Grund ist mitten auf der Verkleidung das "Antena 3" Logo der spanischen Fernsehgesellschaft aufgebracht, dazu das Logo des Spanischen Ölgesellschaft "Repsol" im unteren Teil. Die Detailbemalung ist beim Zusammenbau beschrieben und sollte dort vorgenommen werden. Für die Anbringung der Aufkleber beiliegendes Blatt beachten.

Décoration de la YZR500 Antena 3 Yamaha d'Antin '02
Il s'agit de la Yamaha YZR500 2 temps pilotée par Norifumi Abe durant le Championnat du Monde 2002 dans la catégorie Moto GP. Sur une base rouge, le logo de la chaîne de TV espagnole "Antena 3" est appliqué au milieu du carénage. Celui du fabricant de lubrifiant espagnol "Repsol" est appliqué en dessous. La peinture des détails doit s'effectuer durant la montage du modèle. Se reporter au feuillet séparé pour apposer les décalcomanies.

《タミヤカード》
タミヤカードを利用されますと部品の入手が早く簡単です。詳しくは、当社カスタマーサービスまでお問合わせください。

《電話でのご注文もご利用いただけます》
パーツ代金に加えて代引き手数料（315円）をご負担いただければ、代金着払いにより電話でのご注文も承ります。

AFTER MARKET SERVICE CARD
When purchasing Tamiya replacement parts, please take or send this form to your local Tamiya dealer so that the parts required can be correctly identified and supplied. Please note that specifications, availability and price are subject to change without notice.

Parts code	ITEM 14091
9331119	Upper Cowling
0000242	A Parts
0000243	B Parts
0000469	E Parts
0000470	F Parts
0000491	G & J Parts
9401260	Tire Bag
1401205	Decal
1401170	Tire Decal
1401206	Metal Sticker
1051543	Instructions

Antena 3 YAMAHA D'ANTIN YZR500 '02

1/12 オートバイシリーズNO.91
アンテナ3 ヤマハ ダンティーン YZR500 '02

部品をなくしたり、こわした方は、下のステッカーが貼られたカスタマーサービス取次店でご注文いただけます。当社カスタマーサービスに直接ご注文する場合は、このカードの必要部品を○で囲み代金を現金書留または、定額小為替（100円以下は切手可）と一緒にお申し込みください。なお、ご送金にはタミヤカードや郵便振替、代金着払いもご利用いただけます。

《お問い合わせ番号》
静岡 **054-283-0003**
東京 **03-3899-3765**（静岡へ自動転送）
営業時間/ 平日（月～金曜日）▶8:00～20:00
土、日曜日、祝日 ▶8:00～17:00

アッパーカウル	290円	9331119
Aパーツ	760円	0000242
Bパーツ	740円	0000243
Eパーツ	380円	0000469
Fパーツ	290円	0000470
G・Jパーツ	520円	0000491
タイヤ袋詰	370円	9401260
マーク	300円	1401205
タイヤマーク	180円	1401170
メタルシール	210円	1401206
説明図	320円	1051543

★上記の価格は予告なく変更となる場合があります。

For Japanese use only ! ITEM 14091

住所 □□□-□□□□

電話 （　　）　　-

氏名

0802

TAMIYA
株式会社 タミヤ
静岡市恩田原3-7 〒422-8610

MARKINGS

★タイヤマークの貼り方は説明書10ページを参考にしてください。
★Regarding application of tire decals, refer to page 10.
★Bei Anbringen der Abziehbilder an den Reifen, beachten Sie die Seite 10.
★En ce qui concerne l'application des decals, se référer à la page 10.

《ゼッケンNo.6号車 阿部典史》
No.6 Norifumi Abe

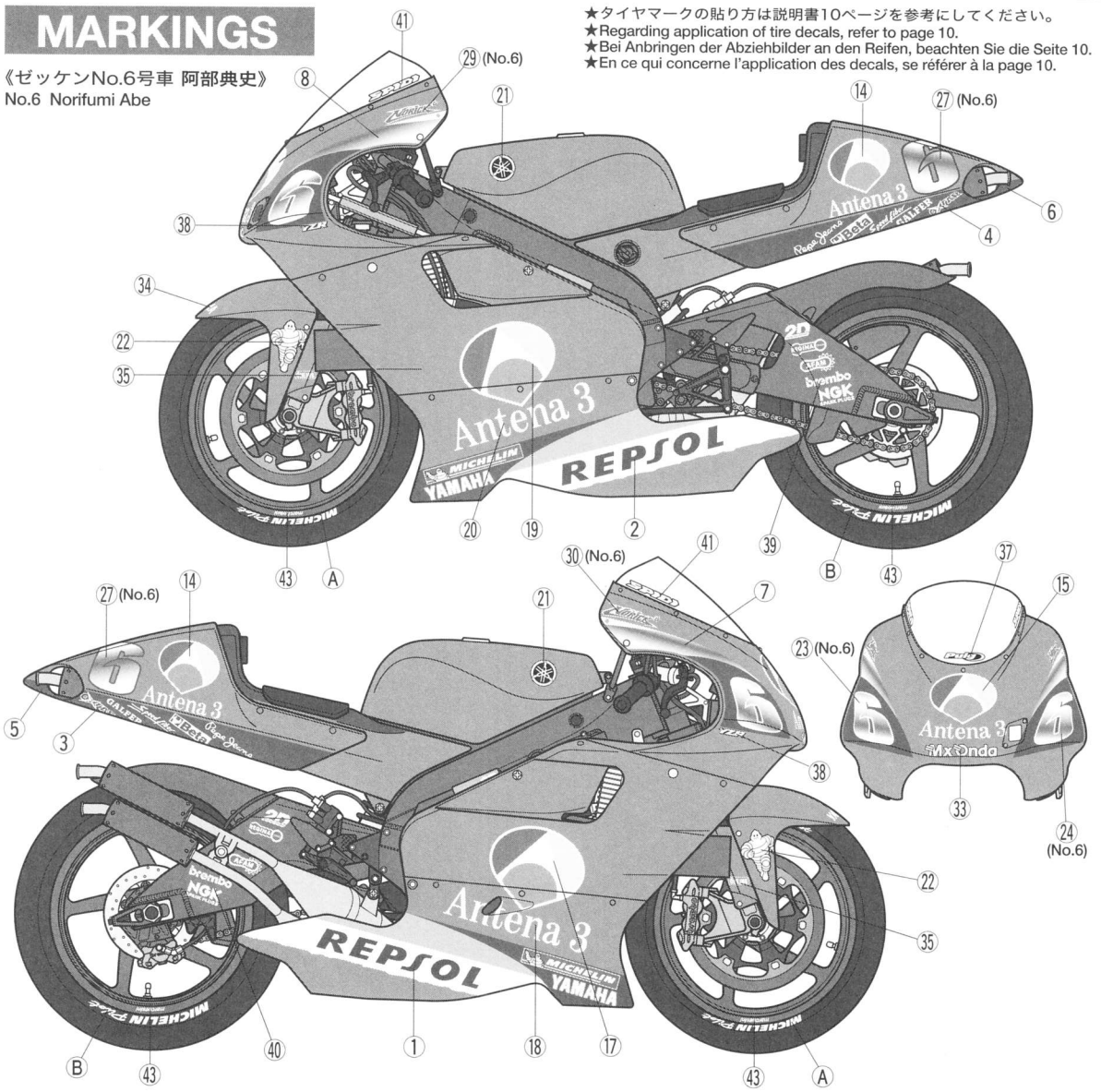

《ゼッケンNo.20号車 ペレ・リバ》
No.20 P. Riba

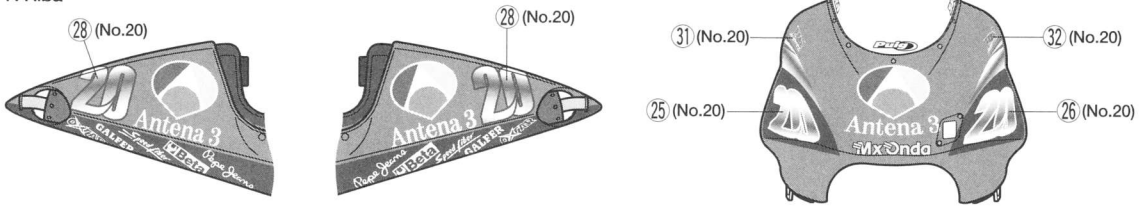

STEP UP

《メタルシール（上級者向け）》
●より実車に近い雰囲気に仕上げるには、メタルシールを使うと良いでしょう。スライドマーク⑦、⑧、㉓～㉘の代わりに同番号のメタルシールを貼ります。

1. マーク⑦、⑧のガンメタ部分が貼られる場所を **X-10** で塗装します。
2. メタルシールをラインに沿ってていねいに切り取ります。
3. 指定場所に貼り、先のやわらかいヘラなどでしわを伸ばします。

Metal sticker
For more realistic finishing, use extra metal stickers as replacements of same numbered decals. (Recommended for experienced modelers)
1. Paint Gun metal portion of upper cowl with **X-10** instead of applying decals ⑦, ⑧.
2. Cut metal stickers along line carefully.
3. Apply each sticker onto proper position and secure wrinkles and air bubbles with spatula. Be careful not to damage stickers.

Metallic-Aufkleber
Für noch realistischeres Aussehen können die zusätzlichen Metallic-Aufkleber anstelle der normalen Aufkleber gleicher Nummer angebracht werden. (Nur für erfahrene Modellbauer empfehlenswert)
1. Den metall-grauen Bereich der oberen Verkleidung mit **X-10** lackieren, anstatt dort Aufkleber ⑦, ⑧ anzubringen.
2. Den Metallic-Aufkleber vorsichtig an der Außenkante ausschneiden.
3. Den Aufkleber jeweils an die richtige Stelle anbringen und Falten oder Luftblasen mit einem Spatel herausstreichen. Vorsichtig arbeiten, um den Aufkleber nicht zu beschädigen.

Autocollants métalliques
Pour une finition plus réaliste, utiliser les stickers métalliques fournis à la place des décalcomanies portant le même numéro (recommandé pour les maquettistes expérimentés).
1. Peindre la zone repérée sur le carénage supérieur en **X-10** au lieu d'appliquer les decals ⑦ et ⑧.
2. Découper soigneusement au plus près les stickers métalliques.
3. Apposer les stickers à leur position exacte et éliminer les bulles d'air et les plis au moyen d'une spatule. Attention à ne pas endommager les stickers.

0802 ©2002 TAMIYA