YAMAHA YZR-M1'04 No.46/No.17

1/12th SCALE MOTORCYCLE SERIES NO.98

1/12オートバイシリーズNO.98
ヤマハ YZR-M1'04
No.46/No.17

TAMIYA

YAMAHA
LICENSED PRODUCT

YAMAHA is a registered trademark and is used with permission of Yamaha Motor Co., Ltd.

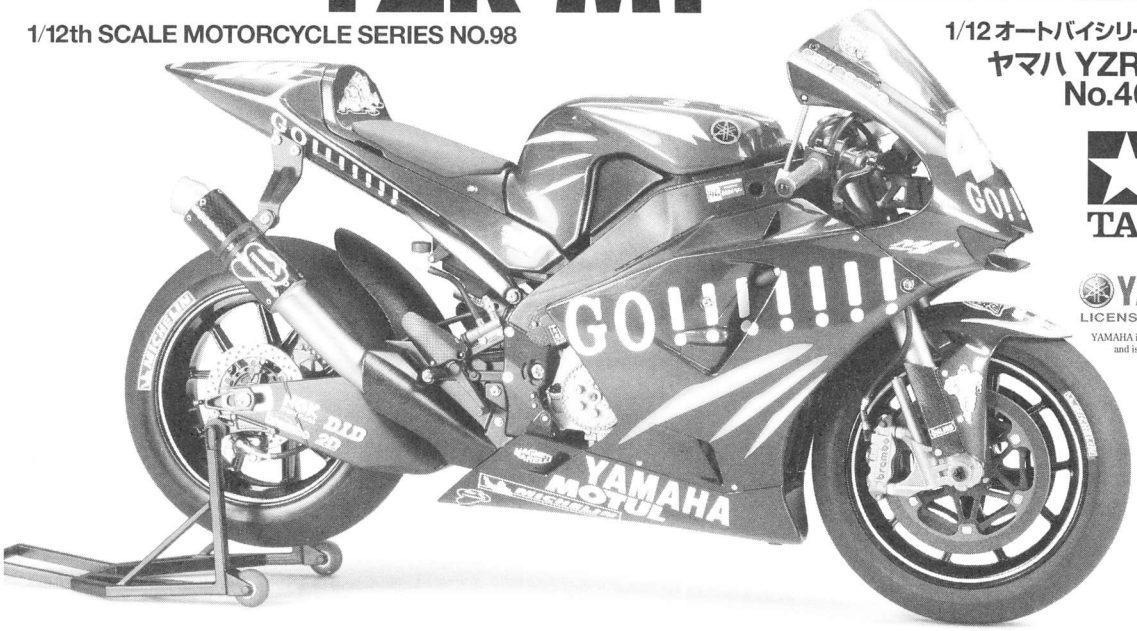

Following taking out the 2003 Riders Championship, his 3rd consecutive world championship with Honda, champion rider Valentino Rossi shocked the racing world announcing he was transferring to rival Yamaha for the 2004 season. For the Yamaha team, the signing of Rossi wasn't the only big change in 2004, the YZR-M1 itself also went through a lot of fine-tuning during the off-season, with major changes including a newly designed inverted swing arm and a more solid aluminum twin-spar deltabox frame. Traction and axle response was also vastly improved by altering the firing order of the powerful 990cc liquid-cooled 4-cylinder in-line engine. The eagerly awaited first round of the 2004 season drew massive media attention as the motoring world focused on the new Yamaha-Rossi combination and their battle against the dominant Honda RC211V. First success to Rossi came early, recording the fastest lap during qualifying to secure pole position. In the opening stages of the final, Rossi, and Honda's Max Biaggi and Sete Gibernau set a blistering pace, quickly pulling away from the rest of the pack. Gibernau eventually fell off the pace, and Rossi and Biaggi were left to fight out a frenetic dual up front. By the end of the race it was Rossi who prevailed to take the checkered flag, giving Yamaha their first victory since the 2002 Malaysia GP. With Rossi going on to take victories in Italy, Catalunya, Netherlands, Great-Britain and Portugal, by mid-season he could already smell an historical fourth consecutive rider's title.

Nachdem er sich die 2003er Fahrermeisterschaft, seine dritte Weltmeisterschaft mit Honda in Folge, geholt hatte, schockte der Spitzenfahrer Valentino Rossi die Renn-Welt mit der Ankündigung, dass er in der 2004er Saison zum Konkurrenten Yamaha wechseln werde. Für das Yamaha-Team war Rossis Unterschrift nicht die einzige große Änderung 2004, auch die YZR-M1 hatte sich in der Abwesenheits-Saison einer Menge Feintunings-Maßnahmen unterzogen, größere Änderungen umfassten einen neu konstruierten, umgekehrten Schwingarm und einen noch steiferen Doppelholm-Deltakasten-Aluminiumrahmen. Die Traktion und das Ansprechen der Achse wurden durch Änderung der Zündreihenfolge des bärenstarken 990cm³ wassergekühlten 4-Zylinder Reihenmotors nochmals wesentlich verbessert. Die mit Spannung erwartete erste Runde der 2004er Saison erregte höchstes Interesse bei den Medien, da die Motorsportwelt gebannt auf die neue Kombination Yamaha-Rossi und ihren Kampf gegen die übermächtige Honda RC211V schaute. Der erste Erfolg für Rossi stellte sich bald ein, indem er im Qualifying die schnellste Runde fuhr und sich die Pole-Position holte. In den Eröffnungsrunden des Finales schlugen Rossi und Hondas Max Biaggi sowie Sete Gibernau ein Höllentempo an und zogen schnell dem übrigen Feld davon. Gibernau konnte schließlich nicht mehr mithalten, so dass sich Rossi und Biaggi ein leidenschaftliches Kopf-an-Kopf-Rennen lieferten. Am Ende des Rennens war die karierte Flagge für Rossi vorbehalten, was Yamaha zum ersten Sieg seit dem 2002er GP von Malaysia verhalf. Da Rossi seine Siegesserie in Italien, Catalunya, den Niederlanden, Großbritannien und Portugal fortsetzte, konnte er schon Mitte der Saison an einen historischen, vierten Fahrertitel in Folge hinschnuppern.

Après avoir remporté le titre de Champion du Monde MotoGP 2003, son troisième titre consécutif sur Honda, Valentino Rossi créa la sensation en annonçant son départ chez le constructeur rival Yamaha pour la saison 2004. Pour le team Yamaha, l'arrivée de Rossi ne fut pas le seul changement majeur en 2004, la YZR-M1 ayant bénéficié de nombreuses améliorations durant l'intersaison, les plus notables étant un nouveau bras oscillant inversé et un renforcement du cadre deltabox double longeron en aluminium. La motricité et la réponse à l'accélération ont été grandement améliorées en changeant l'ordre d'allumage du puissant moteur 4 cylindres en ligne de 990cm³ refroidi par liquide. La première manche tant attendue de la saison 2004 a attiré l'attention des médias : comment la nouvelle association Yamaha-Rossi allait-elle se comporter face à la dominante Honda RC211V? Le premier succès de Rossi n'allait pas tarder. Il réalisa le temps le plus rapide en qualification et prit la pole position. Au début de la course, Rossi et les pilotes Honda Max Biaggi et Sete Gibernau roulant à une cadence très élevée s'échappèrent rapidement. Gibernau ne pouvant suivre le rythme, décrocha laissant Rossi et Biaggi à la lutte pour la première place. C'est en définitive Rossi qui passa le premier devant le drapeau à damier donnant à Yamaha sa première victoire depuis le GP de Malaisie 2002. Rossi remporta par la suite les GP d'Italie, de Catalogne, des Pays Bas, de Grande-Bretagne et du Portugal et à la mi-saison, il pouvait déjà envisager un historique quatrième titre mondial consécutif.

2003年の最終戦バレンシアGP後の11月10日、衝撃的なニュースが世界中を駆けめぐりました。Hondaと共に2001年から3年連続で2輪ロードレース世界選手権の最高峰クラスを制覇したバレンティーノ・ロッシ選手が、ヤマハに移籍することを発表したのです。

2004年の開幕戦となった南アフリカGPは今まで以上の注目レースとなりました。最強マシンと言われるHonda RC211Vを駆るM.ビアッジ、S.ジベルナウ選手らのHonda勢に対して、新しい愛機のヤマハYZR-M1を得たロッシ選手がどう戦うのか。開幕前の合同テストでは好調が伝えられたとは言え、これほどまでの結果を誰が想像できたでしょうか。予選1回目、2回目共にトップタイムを叩き出したのはロッシ選手だったのです。そして迎えた決勝レース、前半はロッシ、ビアッジ、ジベルナウの3選手が抜け出し、徐々に後続を引き離していきます。中盤、ジベルナウ選手がじりじりと遅れはじめ、後半はロッシ、ビアッジ両選手のマッチレースの様相を呈します。そして、何度か順位を入れ替えながらの激戦に終止符を打ったのはロッシ選手。移籍後初のレースを優勝で飾るという驚くべきポテンシャルを見せつけると共に、2002年のマレーシアGP以来の勝利をヤマハにもたらしたのです。

3年目を迎えたヤマハYZR-M1はさらなる進化をとげています。エンジンマウントが変更された新型アルミ製ツインチューブ・デルタボックスフレームにより剛性がさらにアップ。スイングアームは上側が直線で下側に補強を持つ上下が逆になったような形を採用。カウリングもより空力を追求したデザインとなりました。990cc水冷4サイクル並列4気筒エンジンは、爆発順や排気系の変更などによりアクセルレスポンスとトラクションを向上。さらにトラクションコントロール機能もいっそう洗練させています。

開幕戦の優勝後も勝利を重ねたV.ロッシ選手は前半9戦中5勝をマーク。2004年もチャンピオン候補の筆頭と目されたのです。

《用意する工具》
Tools recommended
Benötigtes Werkzeug
Outillage nécessaire

接着剤(プラスチック用)
Cement
Kleber
Colle

ニッパー
Side cutters
Seitenschneider
Pince coupante

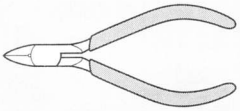

ナイフ
Modeling knife
Modelliermesser
Couteau de modéliste

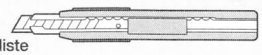

ピンバイス(ドリル刃1.5㎜)
Pin vise (1.5mm drill bit)
Schraubstock (1,5mm Spiralbohrer)
Outil à percer (1,5mm de diamètre)

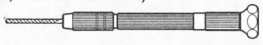

ピンセット
Tweezers
Pinzette
Précelles

●このキットは組み立てモデルです。作る前に必ず説明書を最後までお読みください。また小学生などの低年齢の方が組み立てる時は、保護者の方もお読みください。
●接着剤や塗料は、必ずプラスチック用をお使いください。(別売)

●Read carefully and fully understand the instructions before commencing assembly. A supervising adult should also read the instructions if a child assembles the model.

●Bevor Sie mit dem Zusammenbau beginnen, sollten Sie alle Anweisungen gelesen und verstanden haben. Fall sein Kind das Modell zusammenbaut, sollte ein beaufsichtigender Erwachsener die Bauanleitung ebenfalls gelesen haben.

●Bien lire et assimiler les instructions avant de commencer l'assemblage. La construction du modèle par un enfant doit s'effectuer sous la surveillance d'un adulte.

⚠ 注　意

●工具の使用には十分注意してください。特にナイフ、ニッパーなどの刃物によるケガや事故に注意してください。
●接着剤や塗料は使用する前にそれぞれの注意書きをよく読み、指示に従って正しく使用し、使用する時は換気に十分注意してください。
●小さなお子様のいる所での工作はやめてください。小さな部品の飲み込みや、ビニール袋をかぶっての窒息などの危険な状況が考えられます。

⚠ CAUTION

●When assembling this kit, tools including knives are used. Extra care should be taken to avoid personal injury.
●Read and follow the instructions supplied with paint and/or cement, if used (not included in kit). Use plastic cement and paints only.
●Keep out of reach of small children. Children must not be allowed to put parts in their mouths, or pull vinyl bag over their heads.

⚠ VORSICHT

●Beim Zusammenbau dieses Bausatzes werden Werkzeuge einschließlich Messer verwendet. Zur Vermeidung von Verletzungen ist besondere Vorsicht angebracht.
●Wenn Sie Farben und/oder Kleber verwenden (nicht im Bausatz enthalten), beachten und befolgen Sie die dort beiliegenden Anweisungen. Nur Klebstoff und Farben für Plastik verwenden.
●Bausatz von kleinen Kindern fernhalten. Verhüten Sie, daß Kinder irgendwelche Bauteile in den Mund nehmen oder Plastiktüten über den Kopf ziehen.

⚠ PRECAUTIONS

●L'assemblage de ce kit requiert de l'outillage, en particulier des couteaux de modélisme. Manier les outils avec précaution pour éviter toute blessure.
●Lire et suivre les instructions d'utilisation des peintures et ou de la colle, si utilisées (non incluses dans le kit). Utiliser uniquement une colle et des peintures spéciales pour le polystyrène.
●Garder hors de portée des enfants en bas âge. Ne pas laisser les enfants mettre en bouche ou sucer les pièces, ou passer un sachet vinyl sur la tête.

塗装指示のマークです。タミヤカラーのカラーナンバーで指示しました。
This mark denotes numbers for Tamiya Paint colors.

TS-14	●ブラック / Black / Schwarz / Noir
TS-17	●アルミシルバー / Gloss aluminum / Alu-Silber / Aluminium brillant
TS-29	●セミグロスブラック / Semi gloss black /
X-18	Seidenglanz Schwarz / Noir satiné
TS-51	●レーシングブルー / Racing blue / Racing Blau / Bleu racing
X-2	●ホワイト / White / Weiß / Blanc
X-4	●ブルー / Blue / Blau / Bleu
X-7	●レッド / Red / Rot / Rouge
X-10	●ガンメタル / Gun metal / Metall-Grau / Gris acier
X-11	●クロームシルバー / Chrome silver / Chrom-Silber / Aluminium chromé
X-12	●ゴールドリーフ / Gold leaf / Gold Glänzend / Doré
X-13	●メタリックブルー / Metallic blue / Blau-Metallic / Bleu métallisé
X-26	●クリヤーオレンジ / Clear orange / Klar-Orange / Orange translucide
X-31	●チタンゴールド / Titanium gold / Titan-Gold / Titane doré
X-32	●チタンシルバー / Titanium silver / Titan-Silber / Titane argenté
X-34	●メタリックブラウン / Metallic brown / Metallic-Braun / Brun métallisé
XF-1	●フラットブラック / Flat black / Matt Schwarz / Noir mat
XF-16	●フラットアルミ / Flat aluminum / Matt Aluminium / Aluminium mat
XF-56	●メタリックグレイ / Metallic grey / Grau-Metallic / Gris métallisé

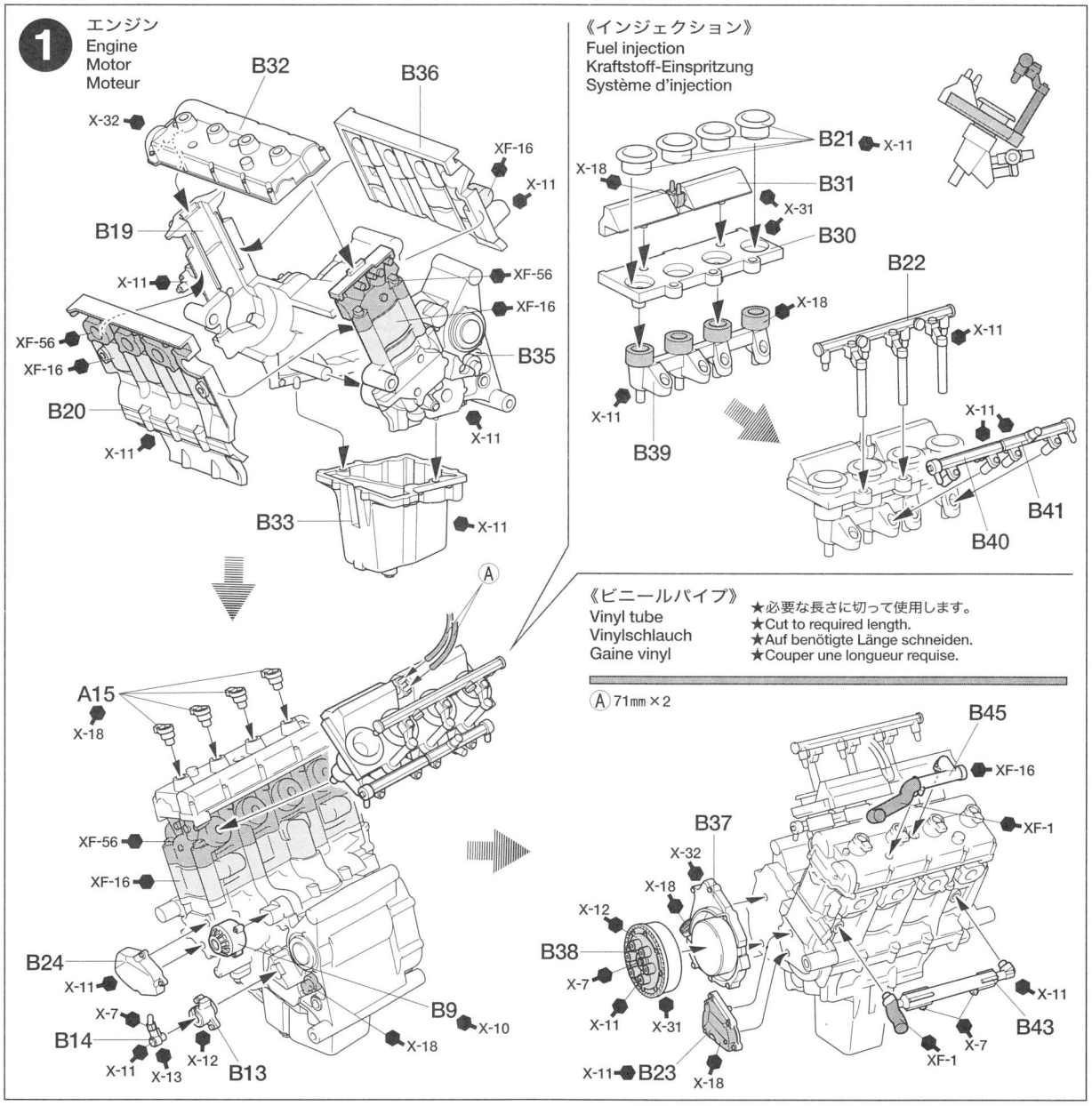

2 フレーム
Frame
Rahmen
Cadre

《ポリキャップ》
Poly cap
Kunststoff-Nabe
Pièce de jonction

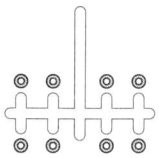

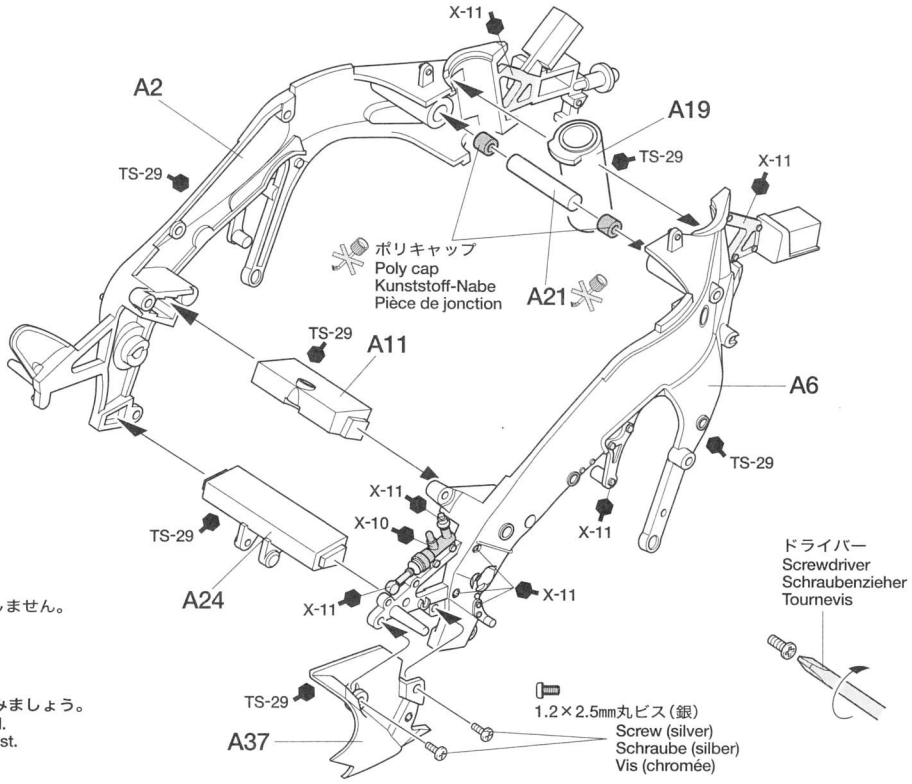

このマークの部品は接着しません。
Do not cement.
Nicht kleben.
Ne pas coller.

接着がよく乾いてから次に進みましょう。
Wait until cement has hardened.
Warten Sie, bis der Kleber fest ist.
Attendre la prise de la colle.

3 ステアリング
Handlebars
Lenker
Guidons

※( )は選択自由です。
※Part in ( ) is optional.
※Das Teil in ( ) ist wahlweise.
※Pièce entre ( ) est optionnelle.

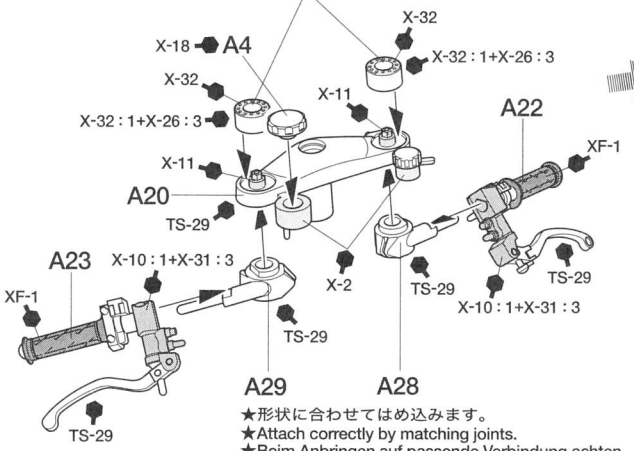

★形状に合わせてはめ込みます。
★Attach correctly by matching joints.
★Beim Anbringen auf passende Verbindung achten.
★Fixer en joignant parfaitement.

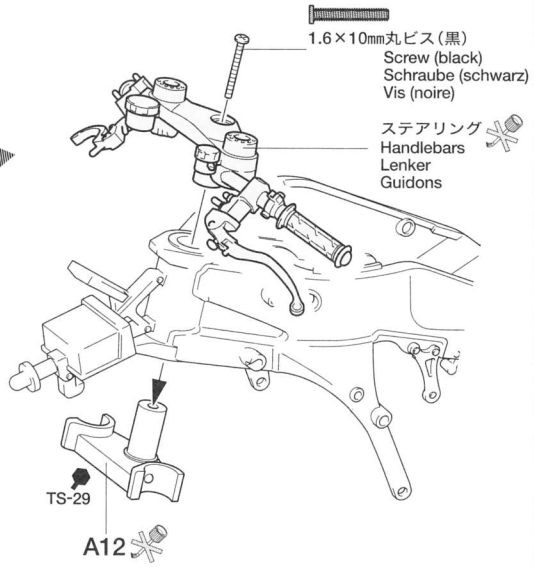

4 エアーボックス
Ram air box
Luftstaugehäuse
Boîte à air forcé

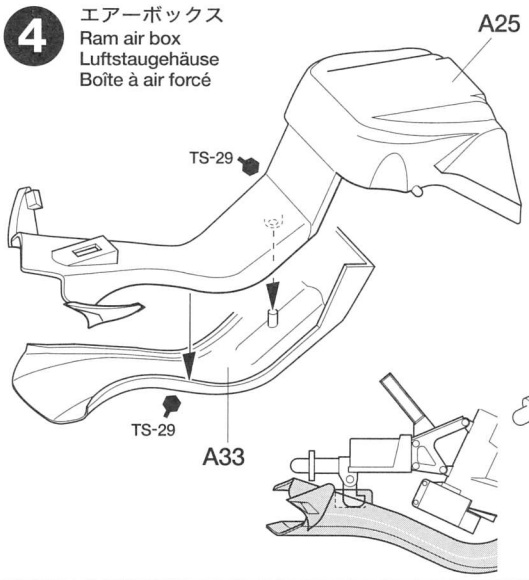

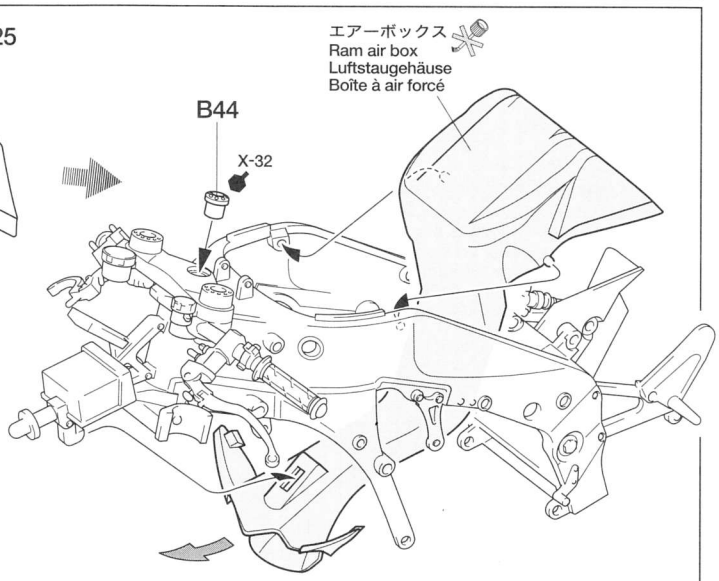

5 エンジンの取り付け
Attaching engine
Anbringung des Motors
Fixation du moteur

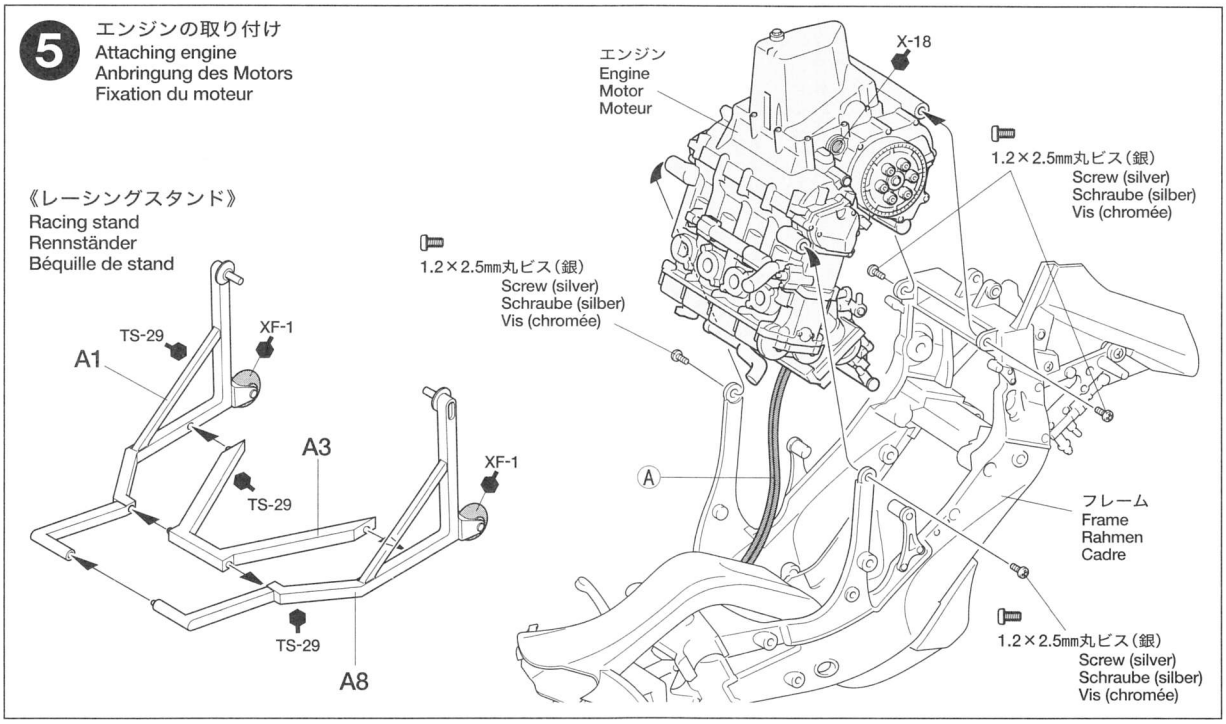

6 カウル類の組み立て（1）
Cowling assembly (1)
Zussamenbau der Verkleidung (1)
Assemblage des carénages (1)

カウル類の塗装は一緒に行うと良いでしょう。
Paint cowlings before assembly.
Verkleidungen vor dem Zusammenbau lackieren.
Peindre les carénages avant assemblage.

《テールカウル》
Tail cowl
Heckverkleidung
Carénage arrière

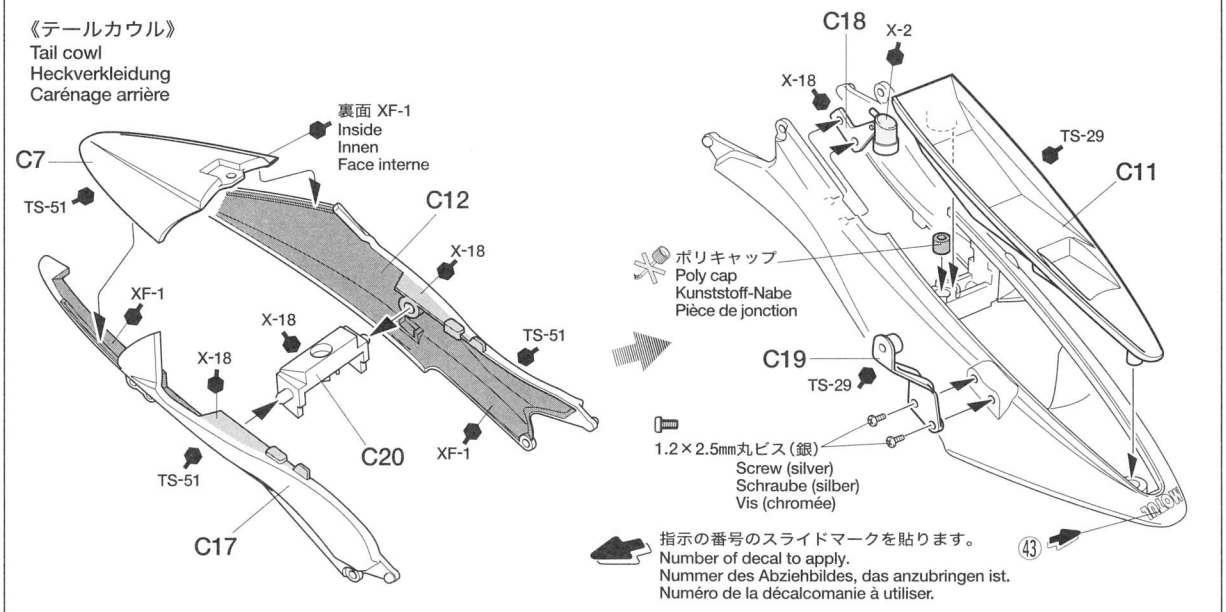

《シートカウル》
Seat cowl
Sitzverkleidung
Carénage de selle

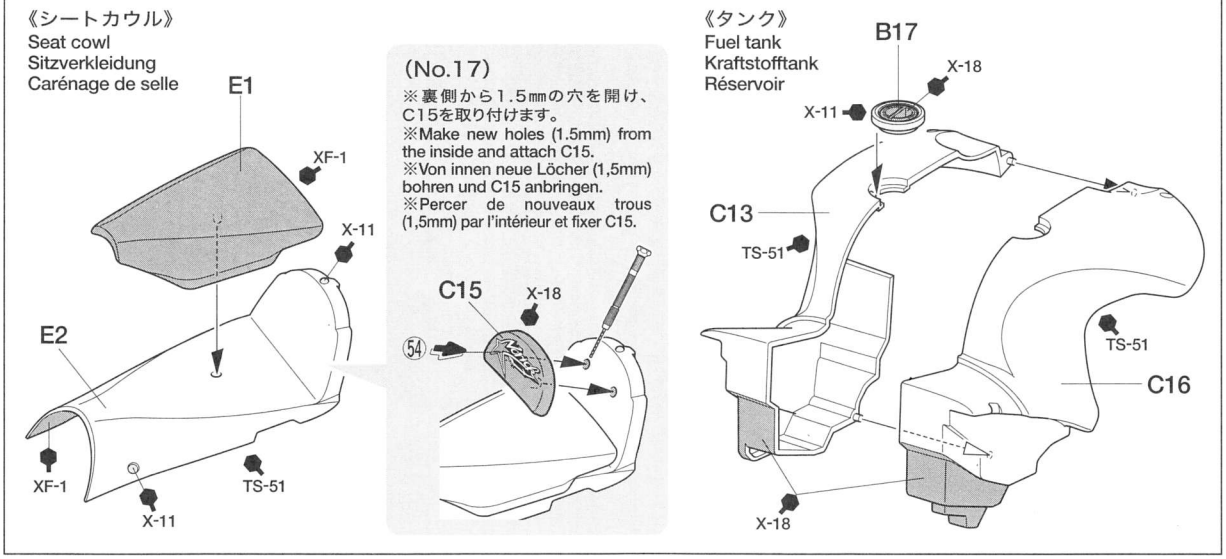

6 カウル類の組み立て（2）
Cowling assembly (2)
Zussamenbau der Verkleidung (2)
Assemblage des carénages (2)

カウル類の塗装は一緒に行うと良いでしょう。
Paint cowlings before assembly.
Verkleidungen vor dem Zusammenbau lackieren.
Peindre les carénages avant assemblage.

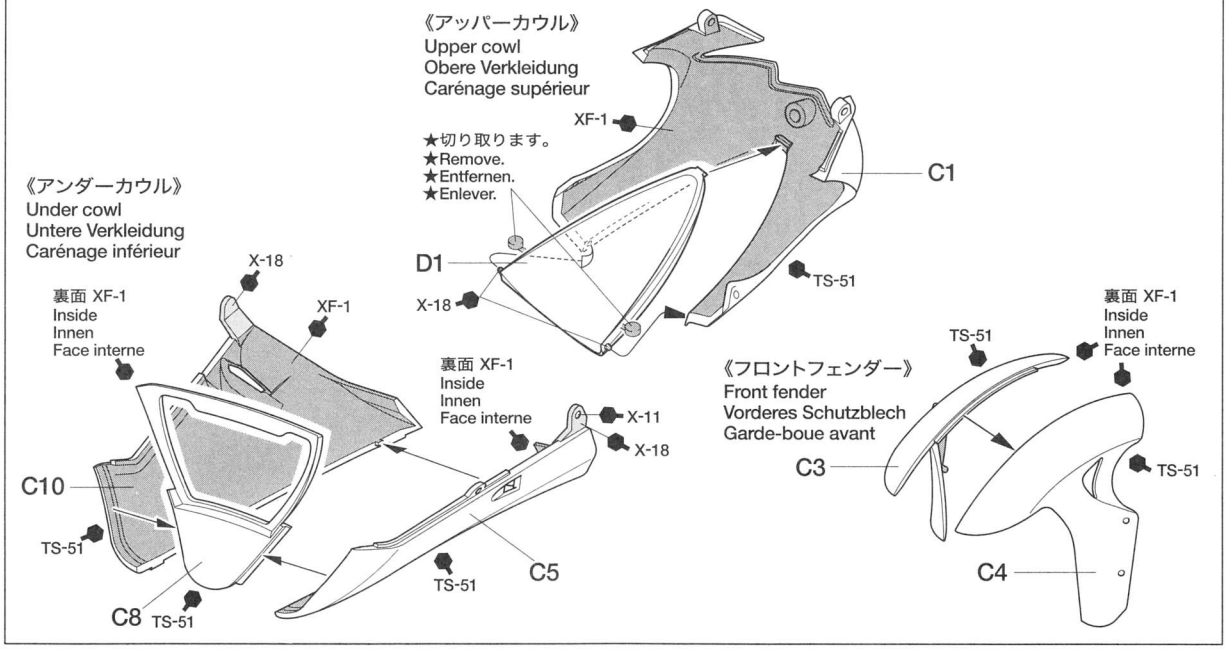

7 マフラーの取り付け
Attaching exhaust
Anbringung des Auspuffes
Fixation des échappements

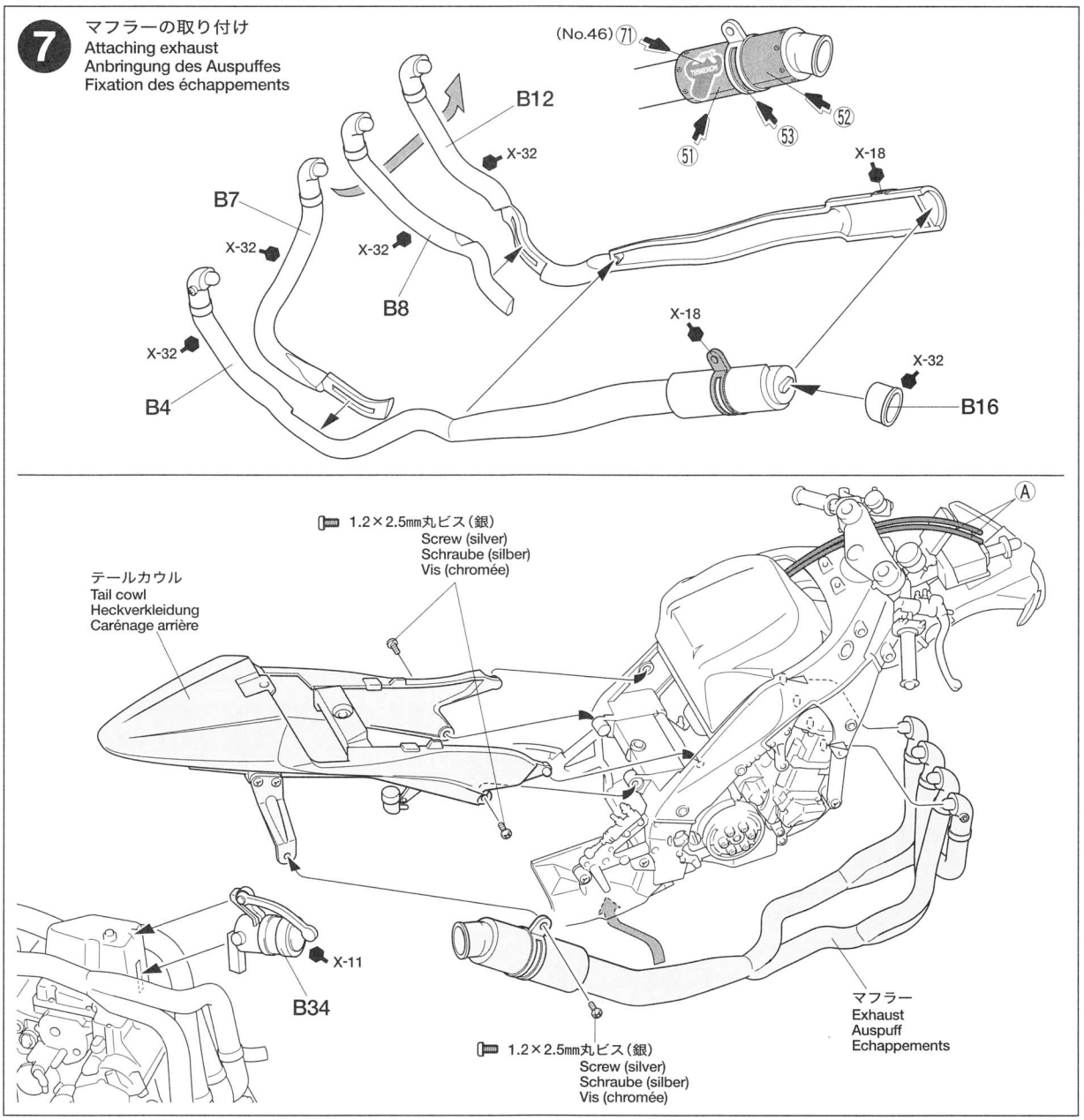

8 フロントフォークの取り付け
Attaching front fork
Anbringung der vorderen Gabel
Fixation de la fourche avant

※（　）は右側です。
※Number in ( ) is for right side.
※Die Nummer in ( ) ist für die rechte Seite.
※Numéro entre ( ) pour la droite.

★左右対称に作ります。
★Make one for both left and right.
★Jeweils eine für links und rechts anfertigen.
★Faire une pour la gauche et la droite.

《L(R)》

X-11
X-32 : 1+X-26 : 3
B29
X-34
X-12
X-11
B18(B2)
X-11
TS-29
X-32 : 1+X-26 : 3
A18(A17)

《ラジエター》
Radiator
Kühler
Radiateur

X-13
B28
X-13
X-18
TS-17
B27
TS-17
B26
TS-17

ラジエター
Radiator
Kühler
Radiateur
《R》
《L》
XF-1
フロントフォーク
Front fork
Vordere Gabel
Fourche avant
X-11
B42
XF-16

9 スイングアームの組み立て
Swing arm assembly
Schwingarm-Zusammenbau
Assemblage du bras oscilant

A35
X-11
X-31
X-34
シャフト
Shaft
Achse
Axe
X-18
A34
★押し込みます。
★Insert.
★Einsetzen.
★Insérer.

A39
X-12
X-32
X-18
A36
X-34
1.4mmナット
Nut
Mutter
Ecrou
X-11
X-32
ポリキャップ
Poly cap
Kunststoff-Nabe
Pièce de jonction
A38

《リヤサスペンション》
Rear suspension
Hintere Aufhängung
Suspension arrière

両側 55
Both sides
Beide Seiten
Deux côtés
スプリング
Coil spring
Spiralfeder
Ressort hélicoïdal

X-10
XF-56
A30
X-32
リヤサスペンション
Rear suspension
Hintere Aufhängung
Suspension arrière
A31
TS-29
A32
X-11
X-11
TS-29
X-11
1.2×8mm丸ビス(銀)
Screw (silver)
Schraube (silber)
Vis (chromée)
X-10
1
2

10 タイヤの組み立て
Wheel assembly
Rad-Zusammenbau
Assemblage des roues

《R (リヤ)》
Rear wheel
Hinterrad
Roue arrière

★2個作ります。
★Make 2.
★2 Satz anfertigen.
★Faire 2 jeux.

《F (フロント)》
Front wheel
Vorderrad
Roue avant

X-11 B5 X-10 X-10 B6 XF-56 X-11 X-11 XF-56 B3 X-10 XF-1 X-11 TS-14 A13

タイヤ (太)
Rear tire (wide)
Hinterer Reifen (breit)
Pneu arrière (large)

A9 X-32 A9 X-32 TS-14 XF-1 X-11 A14

タイヤ (細)
Front tire (narrow)
Vorderer Reifen (schmal)
Pneu avant (étroit)

11 フロントタイヤの取り付け
Attaching front wheel
Anbringung des Vorderrades
Mise en place de la roue avant

X-18 A16 A10 TS-29

1.6×20㎜丸ビス(黒)
Screw (black)
Schraube (schwarz)
Vis (noire)

《A16》 50 64 (No.46)

《F》

A10 TS-29

フロントフェンダー
Front fender
Vorderes Schutzblech
Garde-boue avant

★左右対称に作ります。
★Make one for both left and right.
★Jeweils einen für links und rechts anfertigen.
★Faire une pour la gauche et la droite.

《R (L)》 A41 (A40) X-18 X-11 X-7 A43 (A42) 文字 X-7 Logo X-10 : 1+X-31 : 3

※( ) は左側です。
※Number in ( ) is for left side.
※Die Nummer in ( ) ist für die linke Seite.
※Numéro entre ( ) pour la gauche.

《L》

MARKING TIRE

《タイヤマークの貼り方》
タイヤマークは保護紙、マークが印刷されたマーク紙、台紙からなっています。
①マークを貼る部分のほこりや油気などをぬらした布で拭き取ってください。
②保護紙を取り去ります。(マーク面を汚さないように注意します。) マークより少し大きめにカッターなどで切れ目を入れ、台紙からマークをはがします。
③文字が正しく読めるように、マーク紙を裏返しにしてタイヤに合わせ、指でこすってマークを貼り付けます。
④マーク紙の上から水を付けた指で、マーク部をなでるようにします。
⑤しばらくしてマークがタイヤに貼り付いたら、ゆっくりマーク紙をはがします。
⑥マークをはがしたあとは、水気をやわらかい布などでふきとってください。

HOW TO APPLY TIRE DECALS
Tire decals have an adhesive surface, and are covered by thin protective paper.
1.Wipe tire surface with a damp cloth.
2.Remove protective paper. Be careful not to soil the adhesive surface. Cut out decal and peel off the lining using edge of a knife blade.
3.Place decal into position and rub lightly with your finger.
4.Apply moisture with a wet finger.
5.Carefully remove the paper.
6.Wipe off excess moisture with a soft cloth.

ANBRINGEN DER REIFEN-ABZIEHBILDER
Die Reifen-Abziehbilder haben eine Klebeschicht.
1.Die Reifenoberäche mit feuchtem Tuch abwischen.
2.Das Schutzpapier entfernen. Vorsicht, keinen Schmutz auf die Klebefläche bringen. Das Abziehbild mit Modelliermesser ausschneiden und mit der Messerkante abziehen.
3.Das Abziehbild an richtigem Platz anbringen und mit dem Finger leicht andrücken.
4.Mit naßem Finger Feuchtigkeit auftragen.
5.Das Papier vorsichtig abziehen.
6.Überschüssige Feuchtigkeit mit weichem Tuch wegwischen.

COMMENT POSER LES TRANSFERTS SUR LES PNEUS
Les inscriptions à poser sur les pneus sont présentées sous forme de transferts dont l'une des faces est adhésive.
1.Nettoyer le pneu avec un chiffon humide.
2.Enlever le papier de protection. Attention à ne pas salir la surface adhésive. Découper les décalcomanies et détacher suivant la ligne en utilisant la pointe d'un couteau.
3.Mettre la décalcomanie en place et frotter légèrement avec le doigt.
4.Humidifier avec un doigt mouillé.
5.Enlever le papier avec précaution.
6.Enlever l'excès d'humidité avec un chiffon doux.

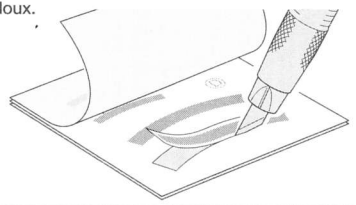

12 リヤタイヤの取り付け
Attaching rear wheel
Anbringung des Hinterrades
Mise en place de la roue arrière

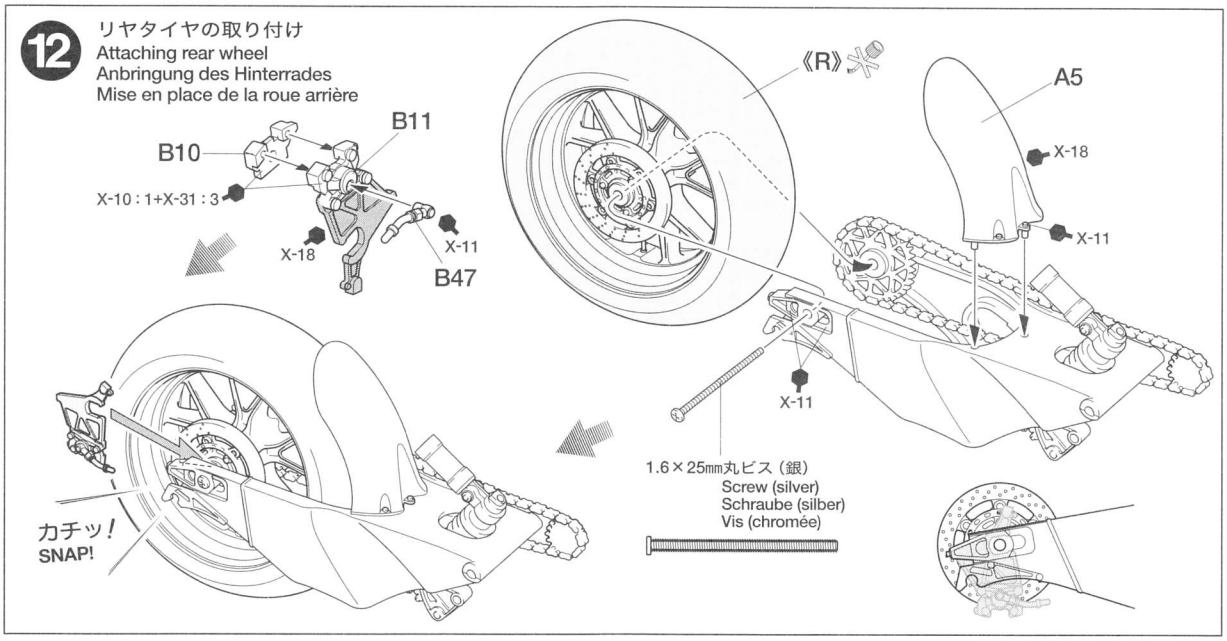

13 スイングアームの取り付け
Attaching swing arm
Anbringung des Schwingarmes
Fixation du bras oscillant

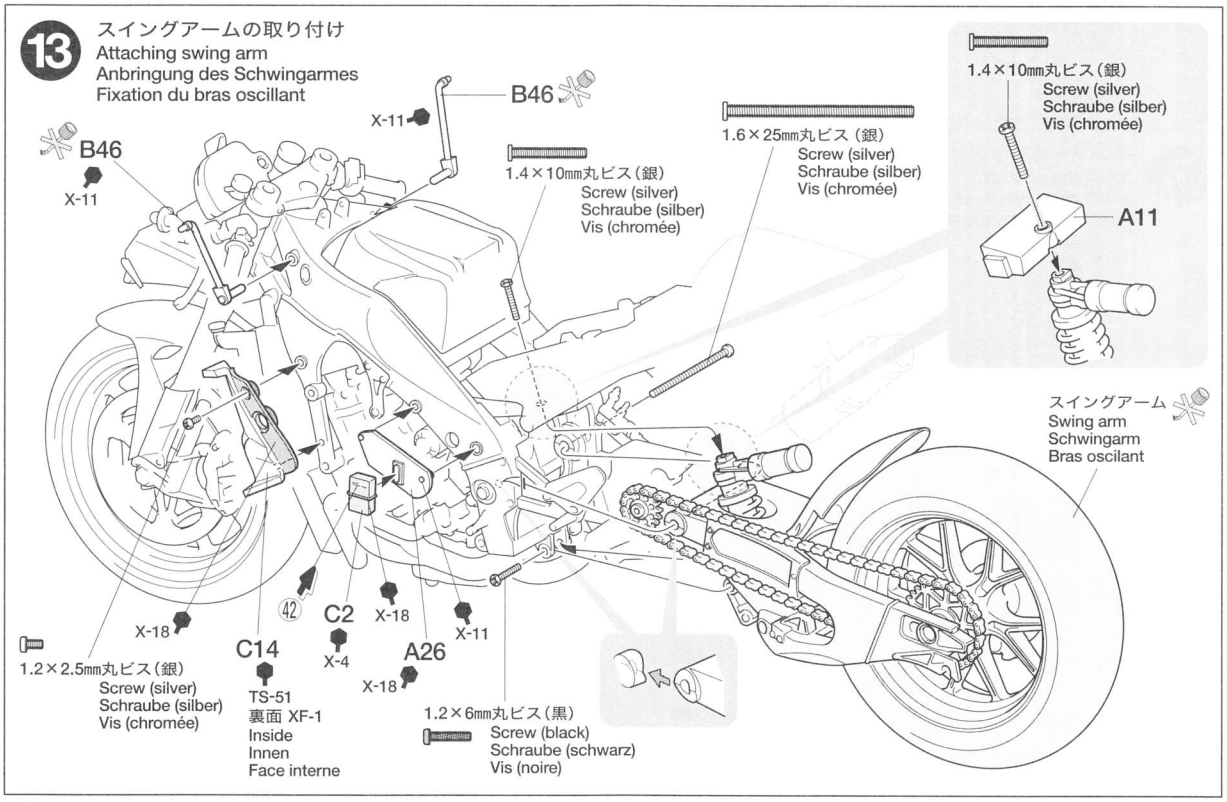

14 パイピング
Piping
Verkabelung
Fixation des durites et des câbles

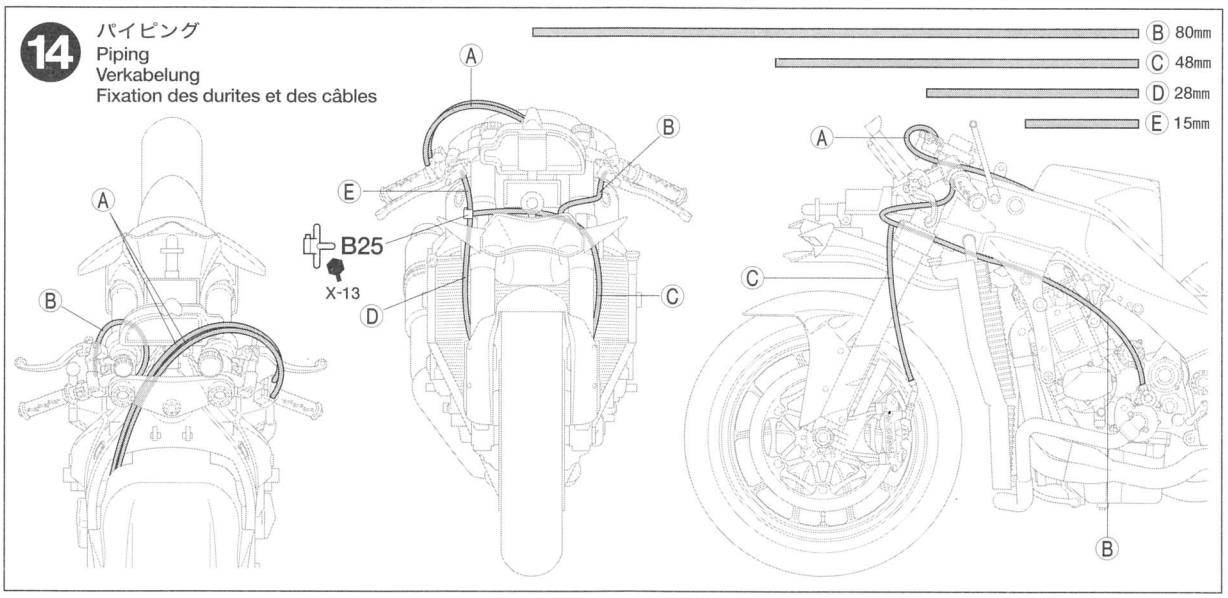

15 タンクの取り付け
Attaching fuel tank
Anbringung des Kraftstofftanks
Fixation du réservoir

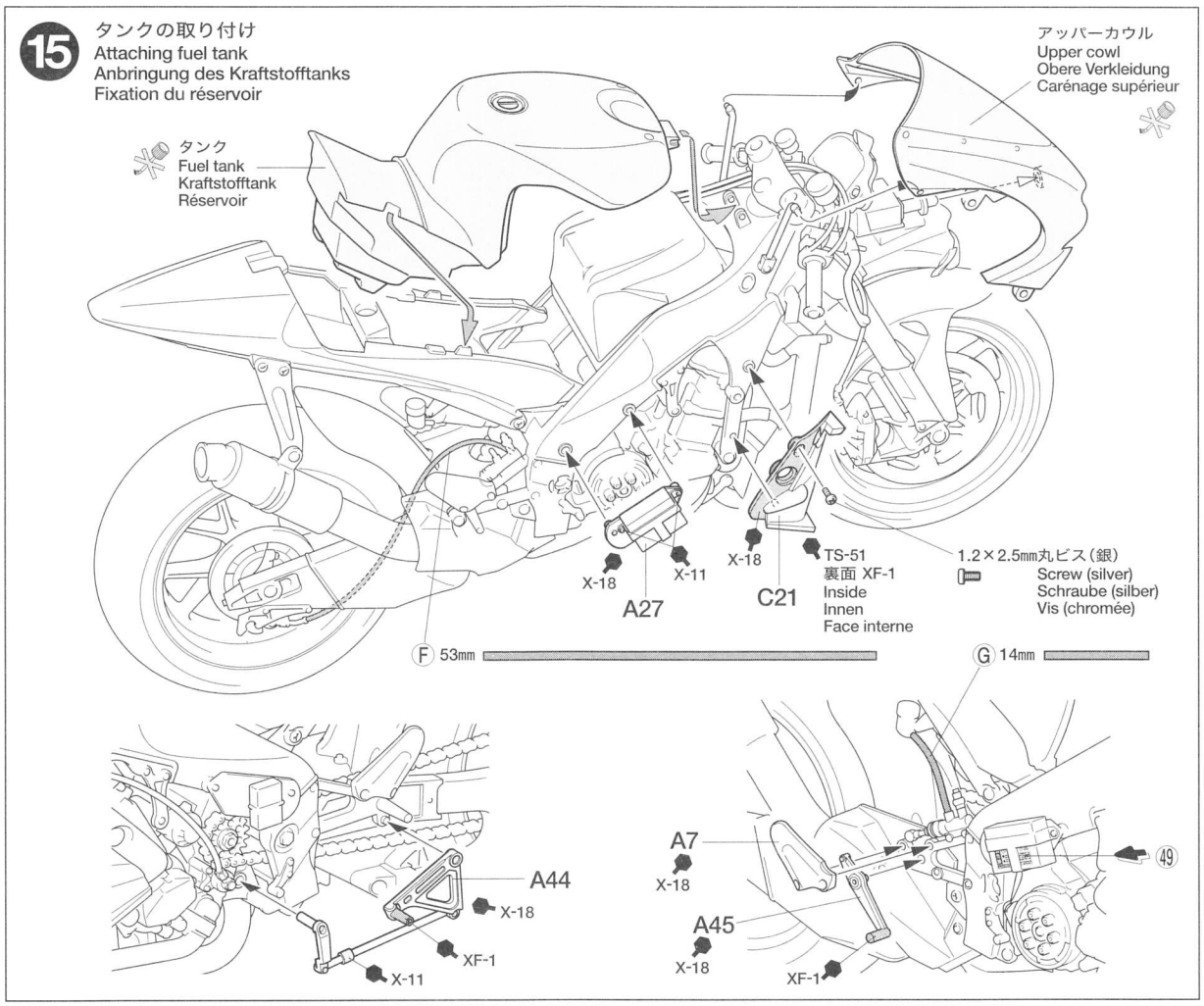

16 サイドカウルの取り付け
Attaching side cowls
Anbringung der Seitenverkleidungen
Fixation des carénages latéraux

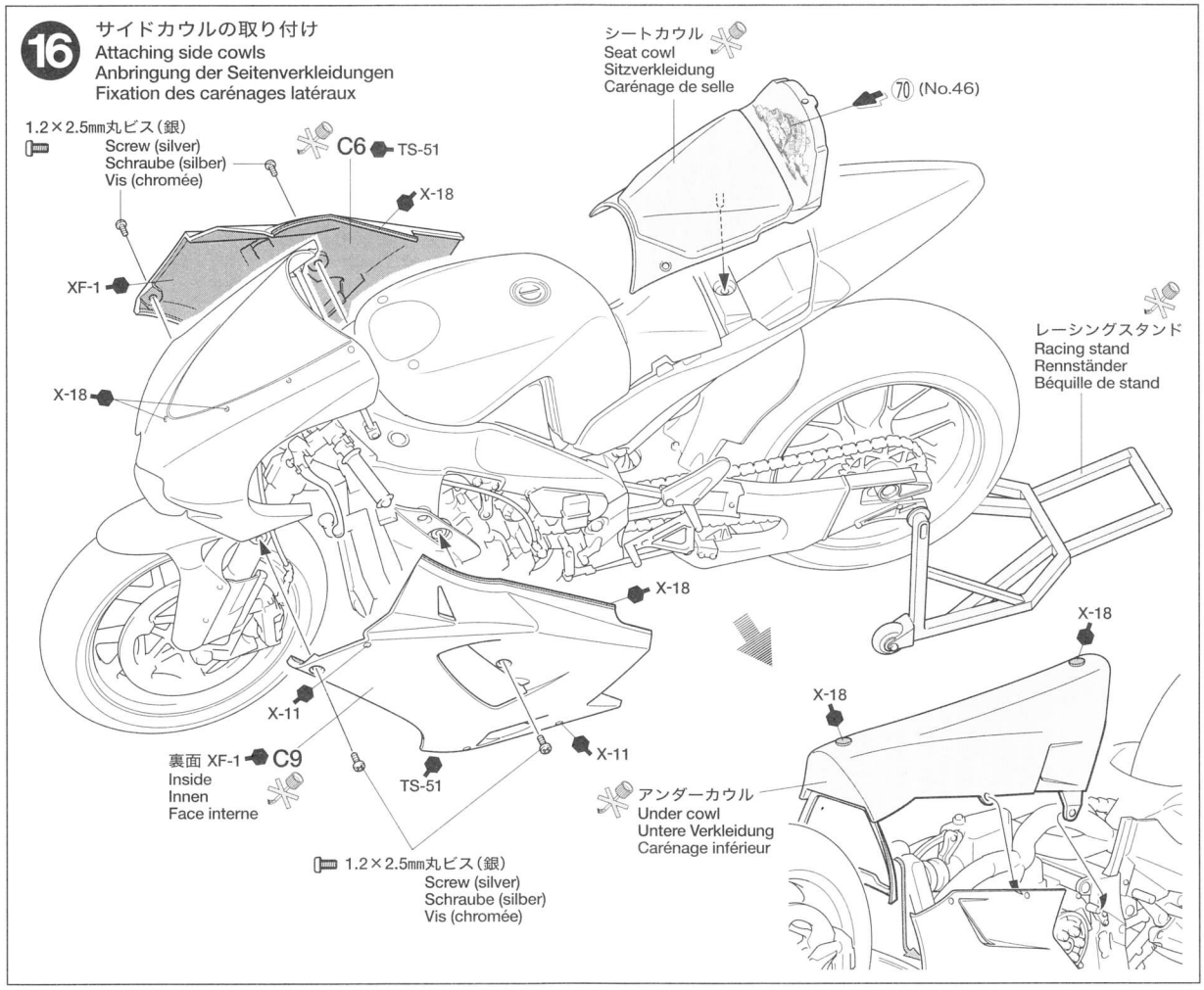

YAMAHA YZR-M1'04 No.46/No.17

APPLYING DECALS

《スライドマークの貼り方》
①貼りたいマークをハサミで切りぬきます。
②マークをぬるま湯に10秒ほどひたしてからタオル等の布の上に置きます。
③台紙のはしを手で持ち、貼る位置にマークをスライドさせてモデルに移してください。
④指に少し水をつけてマークをぬらしながら、正しい位置にずらします。
⑤やわらかい布でマークの内側の気泡を押し出しながら、押しつけるようにして水分を取ります。

DECAL APPLICATION
1.Cut off decal from sheet.
2.Dip the decal in tepid water for about 10 sec. and place on a clean cloth.
3.Hold the backing sheet edge and slide decal onto the model.
4.Move decal into position by wetting decal with finger.
5.Press decal gently down with a soft cloth until excess water and air bubbles are gone.

ANBRINGUNG DES ABZIEHBILDES
1.Abziehbild vom Blatt ausschneiden.
2.Das Abziehbild ungefähr 10 Sek. in lauwarmes Wasser tauchen, dann auf sauberen Stoff legen.
3.Die Kante der Unterlage halten und das Abziehbild auf das Modell schieben.
4.Das Abziehbild an die richtige Stelle schieben und dabei mit dem Finger das Abziehbild naßmachen.
5.Das abziehbild mit weichem Stoff ganz andrücken, bis kein überflüssiges Wasser und keine Luftblasen mehr vorhanden sind.

APPLICATION DES DECALCOMANIES
1.Découpez la décalcomanie de sa feuille.
2.Plongez la décalcomanie dans de l'eau tiède pendant 10 secondes environ et poser sur un linge propre.
3.Retenez la feuille de protection par le côté et glissez la décalcomanie sur le modèle réduit.
4.Placez la décalcomanie à l'endroit voulu en la mouillant avec un de vos doigts.
5.Pressez doucement la décalcomanie avec un tissu doux jusqu'à ce que l'eau en excès et les bulles aient disparu.

《エンブレムステッカーの貼り方》
①マークを台紙ごと少し大きめに切り取ります。
②マークがついた上側のフィルムを台紙からめくり、貼る位置に合わせてフィルムの上から強く押しつけます。
③フィルムをゆっくりとはがします。

EMBLEM STICKER
1.Cut out sticker allowing a slight border.
2.Peel away the lining and securely place the sticker in position.
3.Remove the film slowly.

EMBLEM-AUFKLEBER
1.Schneiden Sie den Aufkleber mit etwas Überstand aus.
2.Die Trägerfolie abziehen und den Aufkleber an der gewünschten Stelle fest andrücken.
3.Den Schutzfilm vorsichtig abziehen.

EMBLEME AUTOCOLLANT
1.Découper l'autocollant en laissant une légère bordure.
2.Soulever le support et apposer l'autocollant en appuyant bien.
3.Enlever doucement le film.

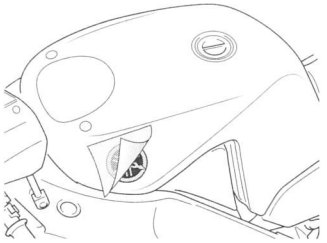

PAINTING

《ヤマハYZR-M1の塗装》
2004年の2輪ロードレース世界選手権モトGPクラスにおいて、その走りが最も注目を集めたバレンティーノ・ロッシ選手。愛機となったマシン、ヤマハYZR-M1はカウリングやタンク、シートカウルが鮮やかなメタリックブルーにカラーリングされ、フレームやスイングアームはブラックで仕上げられていました。メインスポンサーはタバコメーカーの「ゴロワーズ」のため、タバコ広告が禁止されている国でのグランプリでは「ゴロワーズ」の部分が「GO!!!!!!!」のロゴに変えられていました。また、同じメタリックブルーにカラーリングされたゼッケン17番のYZR－M1は日本人の阿部典史選手がライディングしました。スライドマークは別紙を参考に貼ってください。エンジンやサスペンションなどのメカニズム部分の塗装は組立図中に示してあります。

Painting the Yamaha YZR-M1 '04
Cowling for Rossi's Yamaha YZR-M1 used in the 2004 MotoGP was finished in a vibrant metallic blue with frame and swing arm finished in black. The logo of "GO!!!!!!!" written in large white letters replaced the main sponsor logo in countries where tobacco advertising was prohibited. Sharing the same color and design as Rossi's bike, the No.17 YZR-M1 was ridden by Japanese rider "Norick" Abe. Kit comes with decals for both Rossi's No.46 and Abe's No.17 bike. Apply decals referring to the separate marking guide. Other detailed coloring of engine and suspension parts is outlined in the instruction manual.

Lackierung der Yamaha YZR-M1 '04
Die Verkleidung von Rossi's Yamaha YZR-M1, die im 2004er MotoGP eingesetzt wird, ist in einem knalligen Metallic-Blau ausgeführt, der Rahmen und der Schwingarm sind schwarz. Das Logo von "GO!!!!!!!", geschrieben in großen, weißen Buchstaben, ersetzt das Logo von Hauptsponsor in Ländern, wo Tabak-Werbung verboten ist. Die No.17 YZR-M1, welche Farbe und Verzierung mit Rossis Motorrad teilt, wird vom Japanischen Fahrer "Norick" Abe gefahren. Im Bausatz liegen Abziehbilder für beide Motorräder, Rossi's No.46 und Abe's No.17, bei. Bringen Sie die Abziehbilder gemäß den separaten Markierungshinweisen an. Weitere Detailfarbgebung des Motors und der Aufhängung ist in der Bauanleitung aufgeführt.

Décoration de la Yamaha YZR-M1 '04
Les carénages de la Yamaha YZR-M1 pilotée par Rossi lors du Championnat MotoGP 2004 étaient peints en bleu métallisé, le cadre et le bras oscillant étant noirs. Le logo "GO!!!!!!!" en grandes lettres blanches remplaçait le logo du sponsor principal dans les pays où la publicité pour le tabac est interdite. La YZR-M1 N°17 à la décoration similaire était la monture du pilote japonais "Norick" Abe. Le kit comporte des décalcomanies pour les motos N°46 de Rossi et N°17 d'Abe. Les apposer en se reportant au guide de décoration séparé. Les conseils de peinture des détails figurent dans le manuel de montage.

部品請求について

★部品をなくしたり、こわした方は、このステッカーが貼られたカスタマーサービス取次店でご注文いただけます。また、当社カスタマーサービスに直接ご注文する場合は、右記の方法でご注文することができます。詳しくは当社カスタマーサービスまでお問い合わせください。

AFTER MARKET SERVICE CARD
When purchasing Tamiya replacement parts, please take or send this form to your local Tamiya dealer so that the parts required can be correctly identified and supplied. Please note that specifications, availability and price are subject to change without notice.

Parts code	ITEM 14098
9331140	Upper Cowling
9001876	A Parts
9001877	B Parts
9001878	C & E Parts
9001879	D Parts
9401319	Tire Bag
0446168	Poly Cap (8 pcs.)
1401219	Decal
1421495	Emblem
1401170	Tire Decal (A & B)
1401220	Tire Decal (C & D)
1051627	Instructions

①《現金書留のご利用法》
下のカードにあなたの氏名、住所、郵便番号、電話番号をしっかりと記入してください。必要部品を○でかこみ、代金を現金書留または、定額小為替（100円以下は切手可）と一緒にお申し込みください。

②《郵便振替のご利用法》
郵便局の払込用紙の通信欄に下のカードを参考にITEM番号、スケール、製品名、部品名、数量を必ずご記入ください。振込人住所欄には電話番号もお書きいただき、口座番号・00810-9-1118、加入者名・田宮模型でお振込ください。

③《電話でのご注文もご利用いただけます》
パーツ代金に加えて代引き手数料（315円）をご負担いただければ、代金着払いにより電話でのご注文も承ります。

《タミヤカード》
タミヤカードを利用されますと部品の入手が早く簡単です。詳しくは、カスタマーサービスでお問合わせください。

《お問い合わせ番号》
静岡 **054-283-0003**
東京 **03-3899-3765**（静岡へ自動転送）
営業時間 /平日（月～金曜日）▶8：00~20：00
土、日、祝日▶8:00~17:00

●タミヤのホームページには豊富な情報が満載です。ぜひご覧ください。
www.tamiya.com

YAMAHA YZR-M1
No.46/No.17
1/12オートバイシリーズNO.98
ヤマハ YZR-M1'04 No.46/No.17

アッパーカウル（C1）	270円	9331140
Aパーツ	750円	9001876
Bパーツ	610円	9001877
C・Eパーツ（C1除く）	560円	9001878
Dパーツ	280円	9001879
タイヤ袋詰（ビス、ポリキャップ含む）	470円	9401319
ポリキャップ（8個）	200円	0446168
マーク	330円	1401219
エンブレムステッカー	210円	1421495
タイヤマーク（A、B）	180円	1401170
タイヤマーク（C、D）	190円	1401220
説明図	320円	1051627

For Japanese use only ! ITEM 14098
住所 □□□-□□□□
電話 （　　）　　-
氏名

1004
TAMIYA
株式会社 タミヤ
静岡市恩田原3-7 〒422-8610
14098 Yamaha YZR-M1 '04 No.46/No.17 (1051629)

MARKING

《No.46号車 バレンティーノ・ロッシ》
No.46 V. Rossi

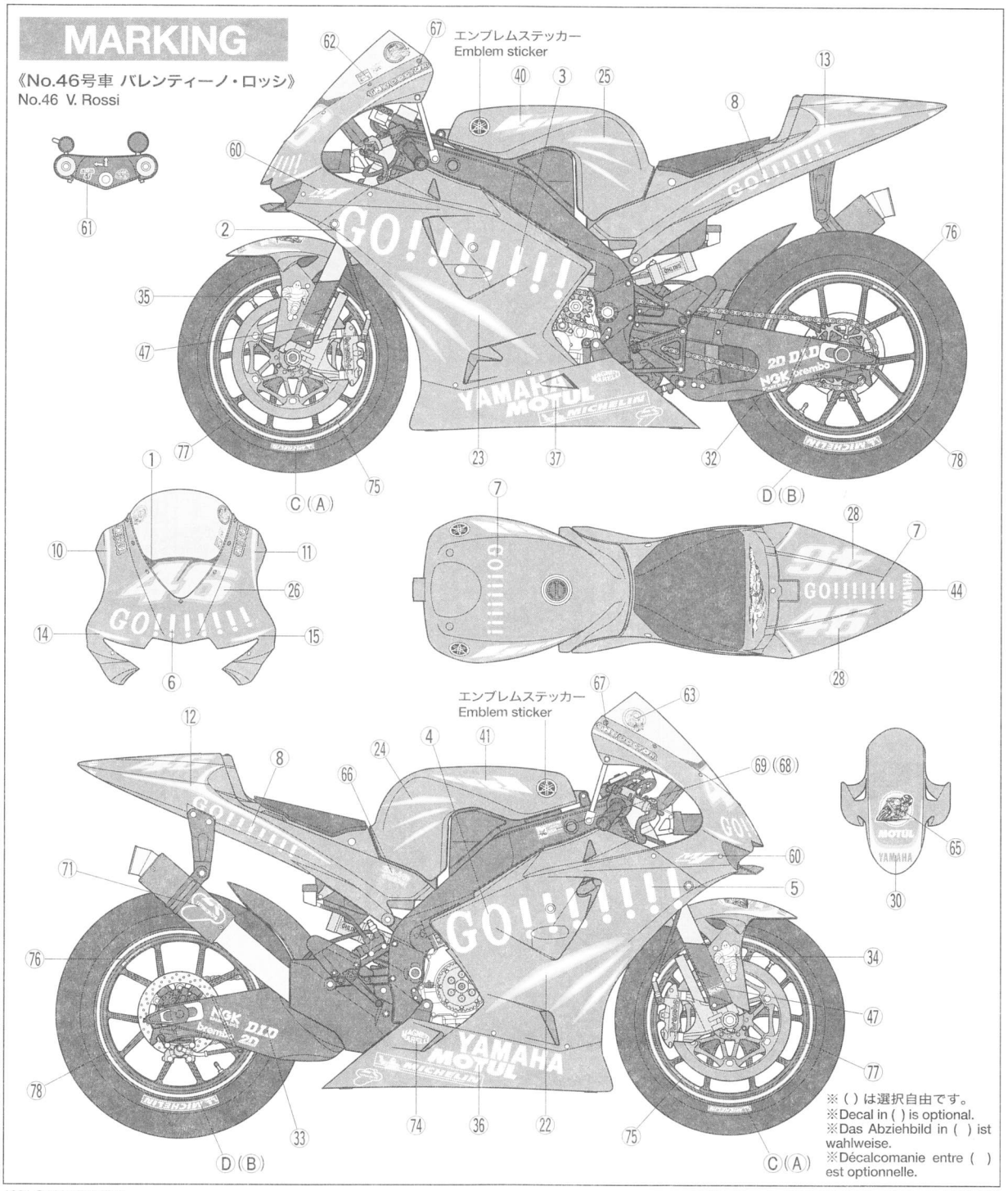

MARKING

《No.17号車 阿部 典史》
No.17 N. Abe

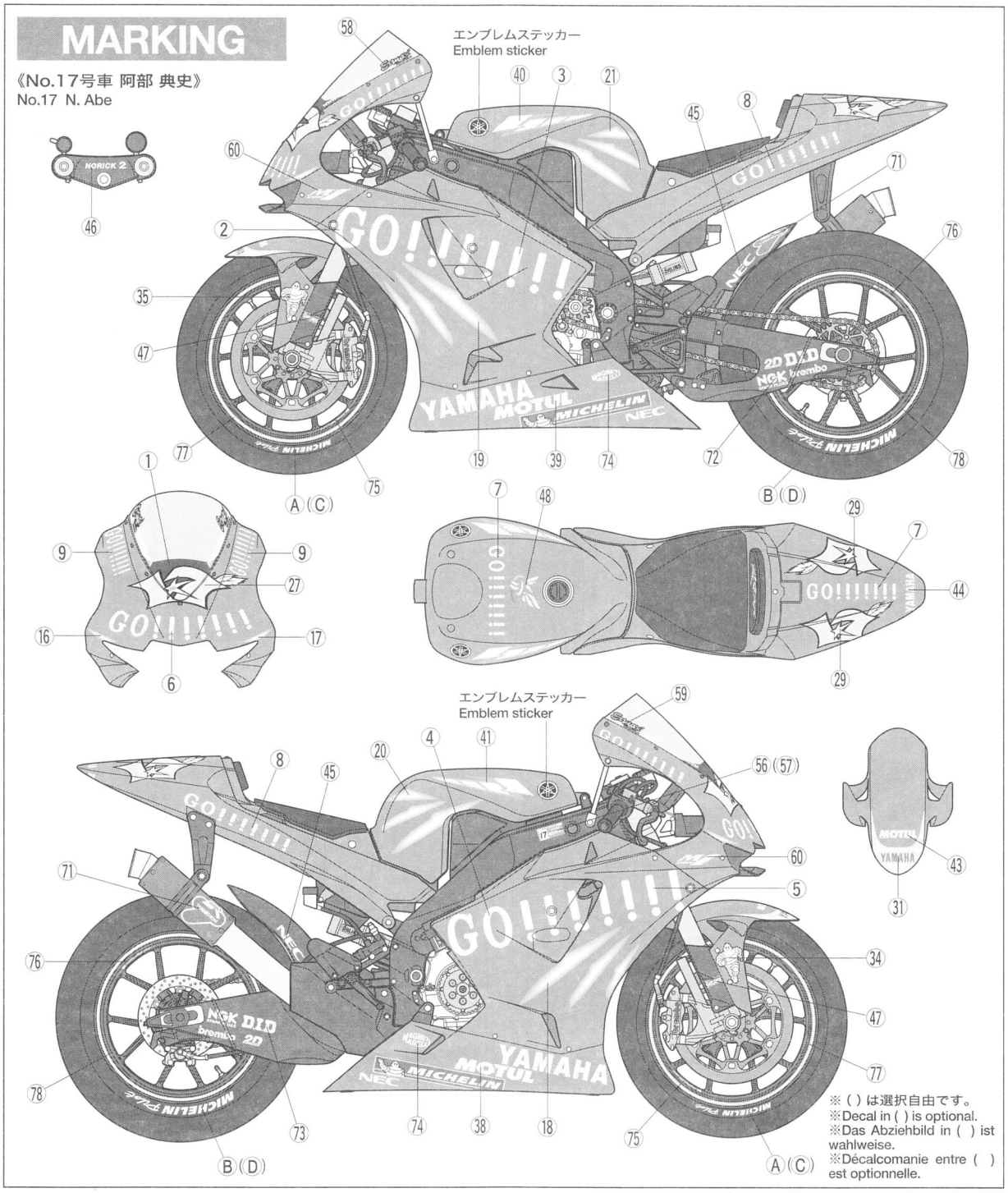

※ ( ) は選択自由です。
※Decal in ( ) is optional.
※Das Abziehbild in ( ) ist wahlweise.
※Décalcomanie entre ( ) est optionnelle.